POINTS PARTICULIERS : COUPLES DE SERRAGE

C4

Suspensions ensemble moteur/boîte de vitesses

Moteur : KFU

Boîte de vitesses - coté droit

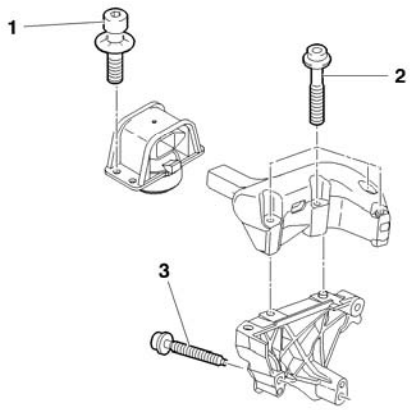

1	6 ± 0,6
2	6 ± 0,1
3	4,5 ± 0,4

Boîte de vitesses - coté gauche

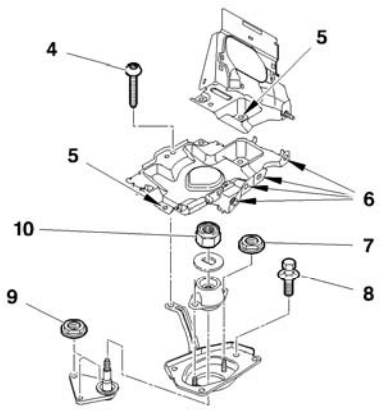

4	1 ± 0,2
5	1,8 ± 0,2
6	2 ± 0,2
7	3 ± 0,3
8	1,9 ± 0,1
9	2,5 ± 0,2
10	6,5 ± 0,6

Boîte de vitesses - bas moteur

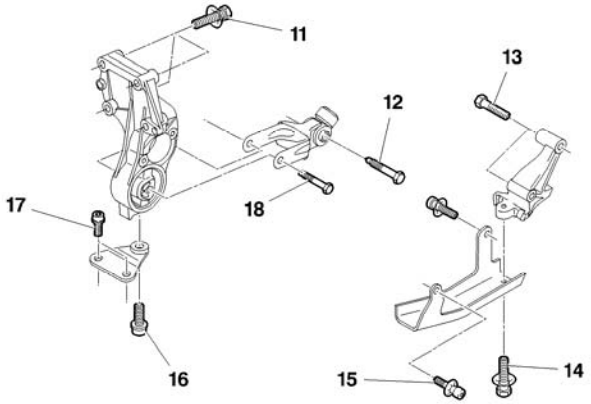

11	4 ± 0,4
12	
13	
14	
15	
16	2 ± 0,2
17	4 ± 0,4
18	5,4 ± 0,5

B1BP36BD | B1BP36DD | B1BP36CD

POINTS PARTICULIERS : COUPLES DE SERRAGE

C4

Moteur : KFU

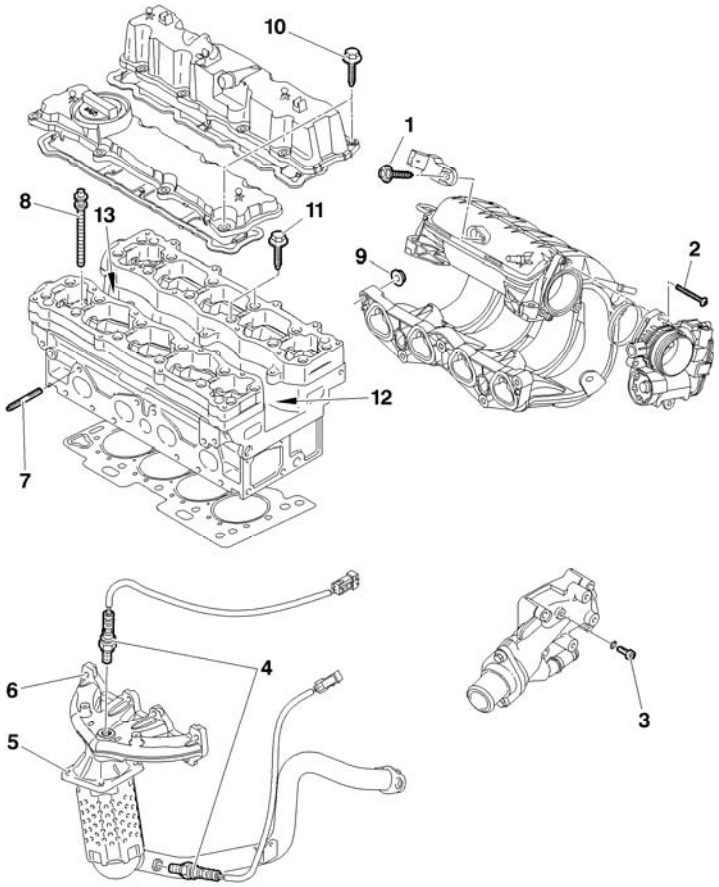

	Culasse	
1	**Capteur de pression d'air admission**	**0,8 ± 0,1**
2	**Vis de fixation boîtier papillon motorisé**	**0,8 ± 0,2**
3	**Vis de boîtier de sortie d'eau**	**0,8 ± 0,2**
4	**Sonde à oxygène**	**4,7 ± 0,7**
5	**Écrous de fixation du catalyseur (*)** Pré serrer Serrer Contrôler le serrage	 **2 ± 0,2** **4 ± 0,4** **4 ± 0,4**
6	**Écrous de collecteur échappement**	**1,8 ± 0,2**
7	**Goujon de fixation collecteur d'échappement**	**0,8 ± 0,1**
8	**Vis de culasse** (*) Pré serrage Serrage Serrage angulaire	 **1,5 ± 0,2** **2,5 ± 0,2** **200° ± 5°**
9	**Vis de collecteur admission**	**0,8 ± 0,1**
10	**Vis de couvre culasse (*)**	**0,9 ± 0,1**
11	**Vis de chapeaux de paliers d'arbre à cames (*)**	**1 ± 0,1**
12	**Bougie d'allumage**	**2,25 ± 0,2**
13	**Vis de fixation de l'électrovanne de déphaseur d'arbre à cames (VVT)**	**0,8 ± 0,2**

(*) = IMPERATIF : Respecter l'ordre de serrage (Voir page suivante).

B1BP368P

POINTS PARTICULIERS : COUPLES DE SERRAGE	C4

Moteur : KFU

Culasse

IMPERATIF : Respecter l'ordre de serrage

(8) Vis de culasse **(10) Vis de couvre culasse** **(11) Vis de chapeau de paliers d'arbre à cames.**	**(5) Écrous de fixation du catalyseur.**
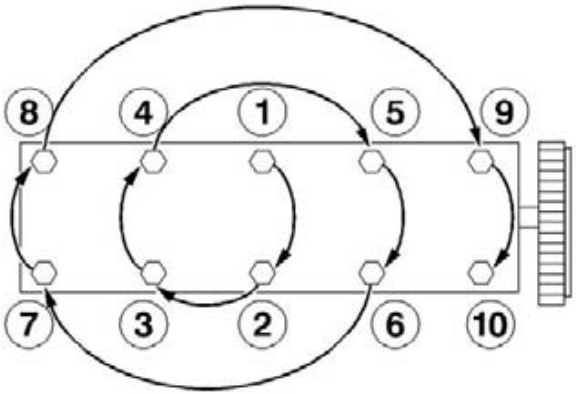	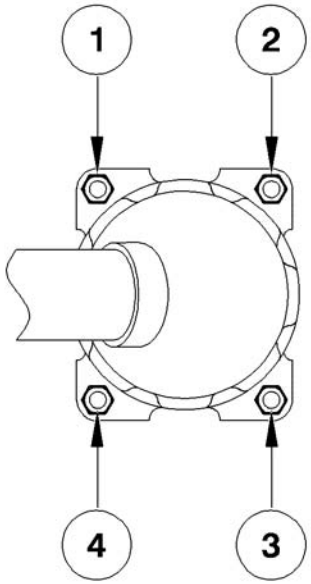
B1DP05BC	B1JP063C

POINTS PARTICULIERS : COUPLES DE SERRAGE

C4

Moteur : KFU

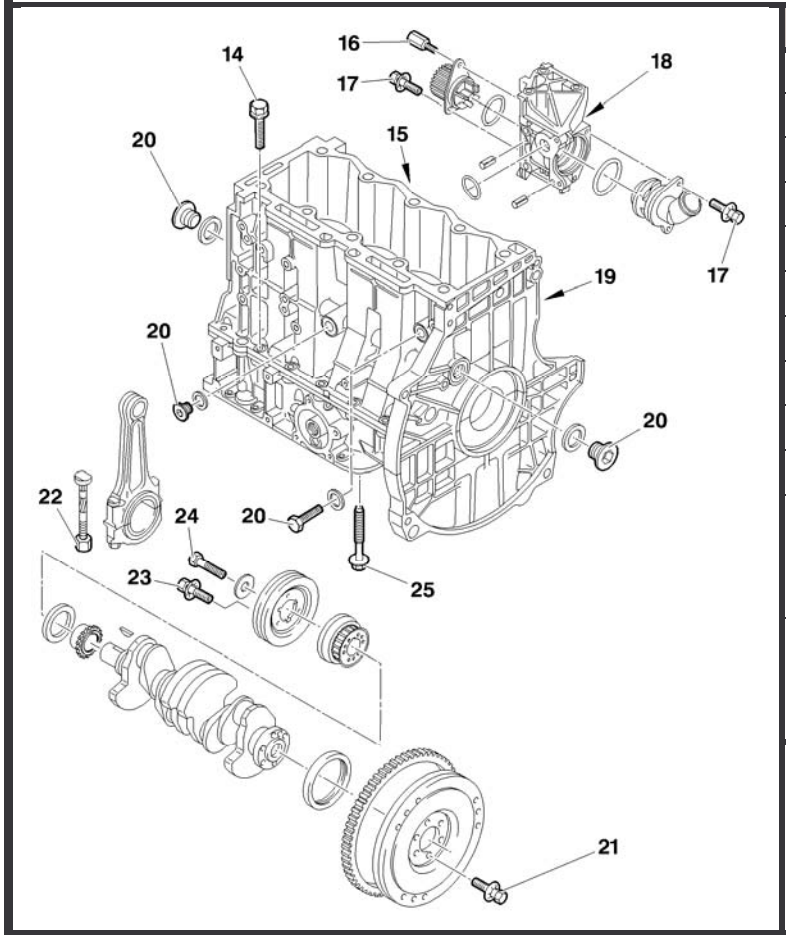

	Carter cylindre	
14	**Vis d'étanchéité de chapeau de palier de vilebrequin (*)**	**0,8 ± 0,1**
15	**Capteur de cliquetis**	**2 ± 0,4**
16	**Vis colonnette de pompe à eau**	**1,6 ± 0,2**
17	**Vis de couvercle de pompe à eau**	**0,6 ± 0,1**
18	**Vis de corps de pompe à eau sur carter cylindre**	**6,5 ± 0,6**
19	**Bouchon de circuit de refroidissement**	**3 ± 0,5**
20	**Bouchon de circuit d'huile**	**3 ± 0,5**
21	**Vis de volant moteur (*)**	**6,7 ± 0,6**
22	**Écrou de fixation de chapeau de bielle**	**3,7 ± 0,4**
23	**Vis de poulie d'entraînement d'accessoires**	**0,8 ± 0,2**
24	**Vis de pignon de vilebrequin** Serrer Serrage angulaire	 **4 ± 0,4** **45° ± 4°**
25	**Vis de carter de chapeau de palier vilebrequin (*)** Serrer Serrage angulaire	 **2** **44° ± 4°**

(*) = IMPERATIF : Respecter l'ordre de serrage (Voir page suivante).

B1DP1KVP

POINTS PARTICULIERS : COUPLES DE SERRAGE	C4

Moteur : KFU

Carter cylindre

IMPERATIF : Respecter l'ordre de serrage

(14) Vis d'étanchéité de chapeau de palier de vilebrequin (25) Vis de carter chapeau de palier de vilebrequin	(21) Vis de volant moteur.
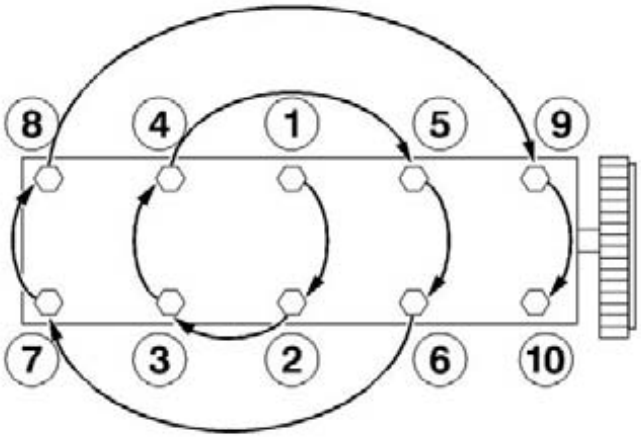	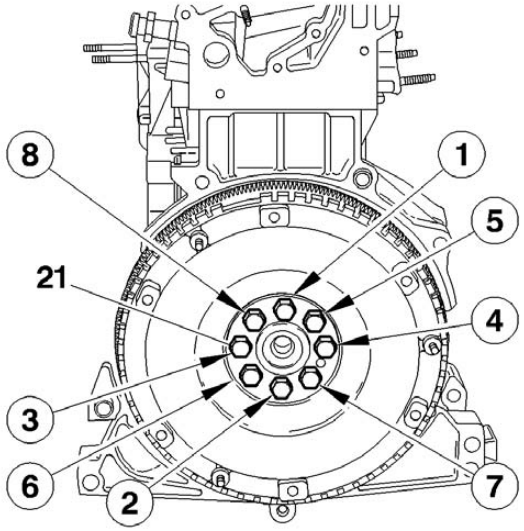
B1DP05BC	B1CP0GYC

POINTS PARTICULIERS : COUPLES DE SERRAGE

C4

Moteur : KFU

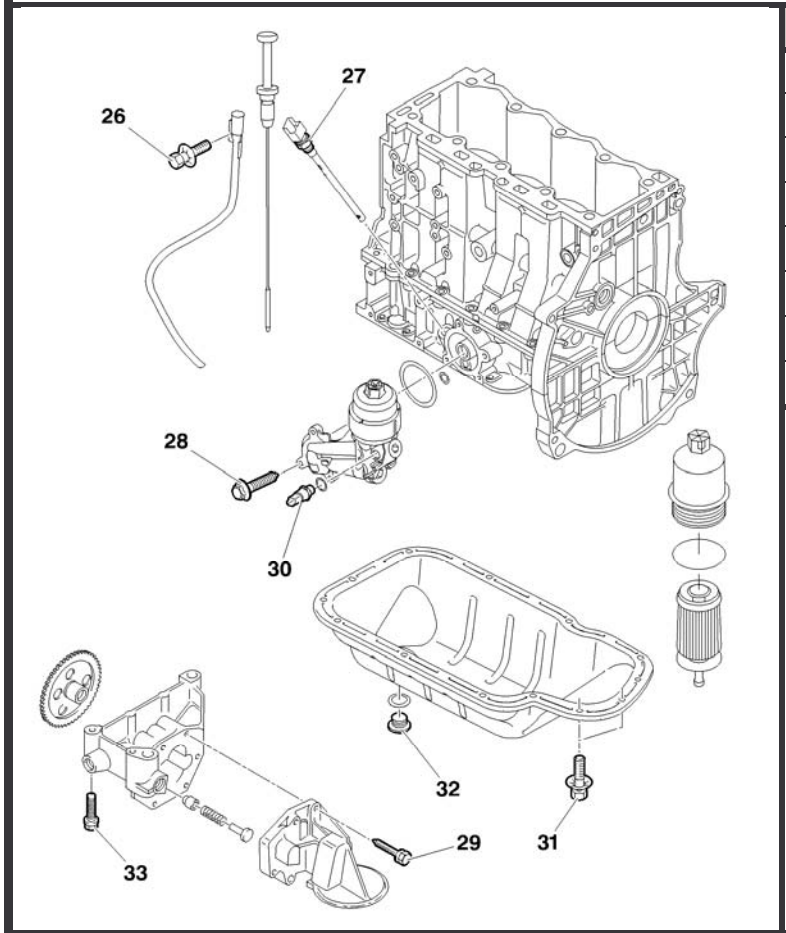

Lubrification		
26	Vis de jauge à huile	0,7 ± 0,1
27	Vis de fixation de jauge électrique d'huile	3,2 ± 0,5
28	Vis de support filtre à huile	1 ± 0,1
29	Vis de fixation crépine	1 ± 0,1
30	Manocontact de pression d'huile	2 ± 0,2
31	Vis de carter d'huile	0,8 ± 0,2
32	Bouchon de vidange	3 ± 0,5
33	Vis de pompe à huile	0,9 ± 0,1

B1BP369P

POINTS PARTICULIERS : COUPLES DE SERRAGE

C4

Moteur : KFU

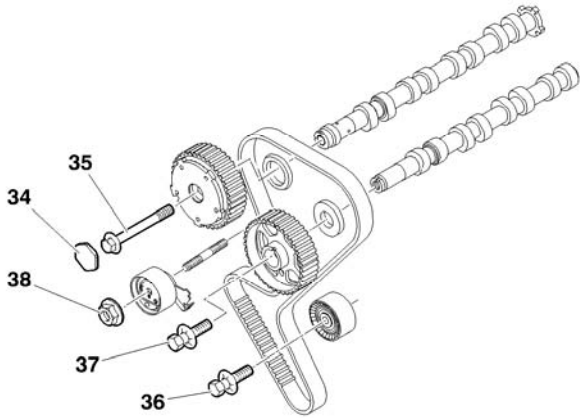

Distribution		
34	**Bouchon de déphaseur d'arbre à cames d'admission (VVT)**	**3,2 ± 0,2**
35	**Vis de déphaseur d'arbre à cames d'admission (VVT)** Pré serrer Serrer	 **2 ± 0,2** **6 ± 0,6**
36	**Vis de galet enrouleur**	**2,1 ± 0,2**
37	**Vis de poulie d'arbre à cames d'échappement**	**4,5 ± 0,4**
38	**Vis de galet tendeur**	**2,1 ± 0,2**

B1EP1GPD

POINTS PARTICULIERS : COUPLES DE SERRAGE

C4

Moteur : KFU

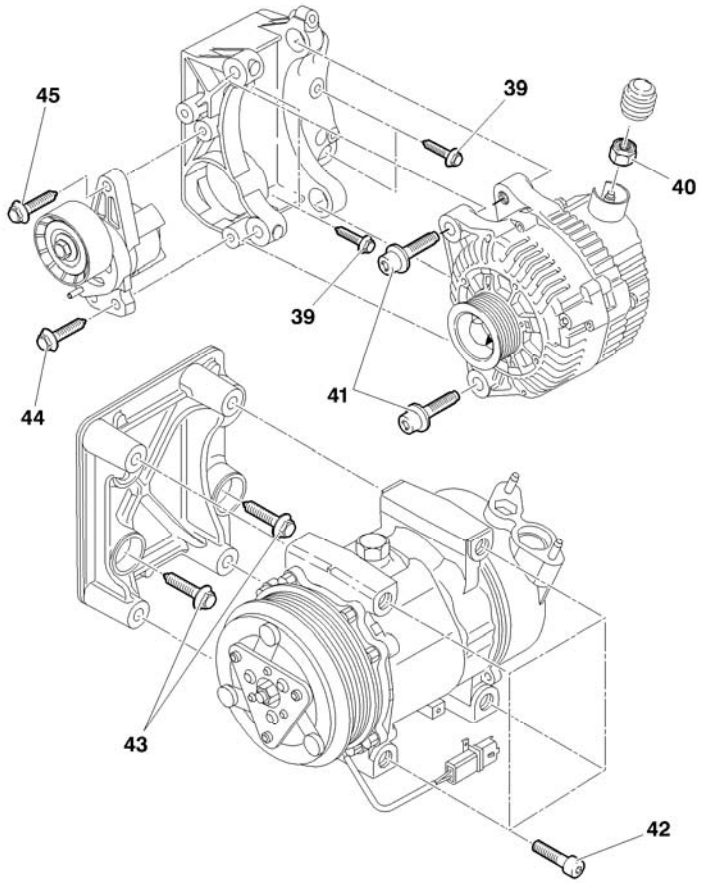

Accessoires		
39	Vis de fixation du support alternateur	2,5 ± 0,3
40	Écrous de fixation circuit de puissance alternateur	1,4 ± 0,2
41	Vis de fixation d'alternateur	4 ± 0,4
42	Vis de fixation compresseur de réfrigération	2,4 ± 0,1
43	Vis de fixation du support de compresseur de réfrigération	2,5 ± 0,4
44	Vis inférieure de fixation du support galet tendeur	5,7 ± 1
45	Vis supérieure de fixation du support galet tendeur	2,5 ± 0,6

B1BP36AP

POINTS PARTICULIERS : COUPLES DE SERRAGE

C4

Suspensions ensemble moteur/boîte de vitesses

Moteur : NFU

Boîte de vitesses côté droit

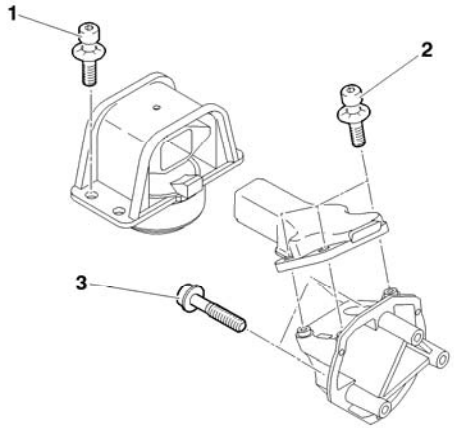

1	6 ± 0,6
2	6 ± 0,6
3	4,5 ± 0,4

Boîte de vitesses côté gauche

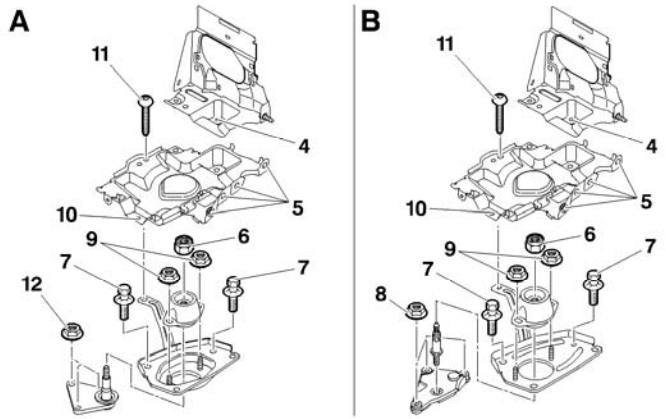

4	1,8 ± 0,2
5	2 ± 0,2
6	6,5 ± 0,6
7	1,9 ± 0,1
8	4 ± 0,4
9	3 ± 0,3
10	1,8± 0,2
11	1 ± 0,2
12	2,5 ± 0,2

Boîte de vitesses

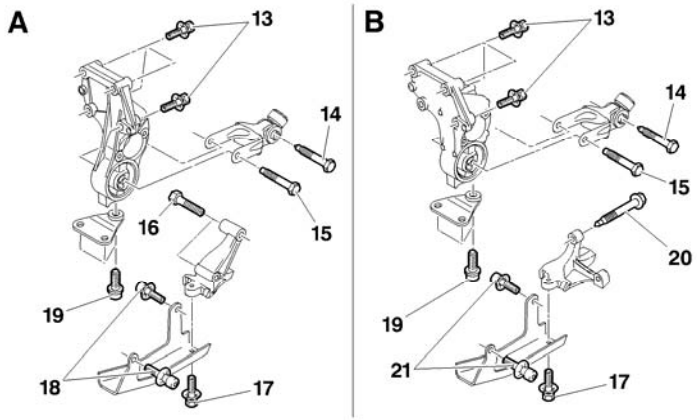

13	4 ± 0,4
14	4 ± 0,4
15	5,4 ± 0,5
16	6 ± 0,6
17	4 ± 0,4
18	6 ± 0,6
19	2 ± 0,2
20	4 ± 0,4
21	4 ± 0,4

(A) Boîte de vitesse manuelle Type MA.
(B) Boîte de vitesses automatique Type AL4

B1BP35WD	B1BP35YD	B1BP35XD

POINTS PARTICULIERS : COUPLES DE SERRAGE

C4

Moteur : NFU

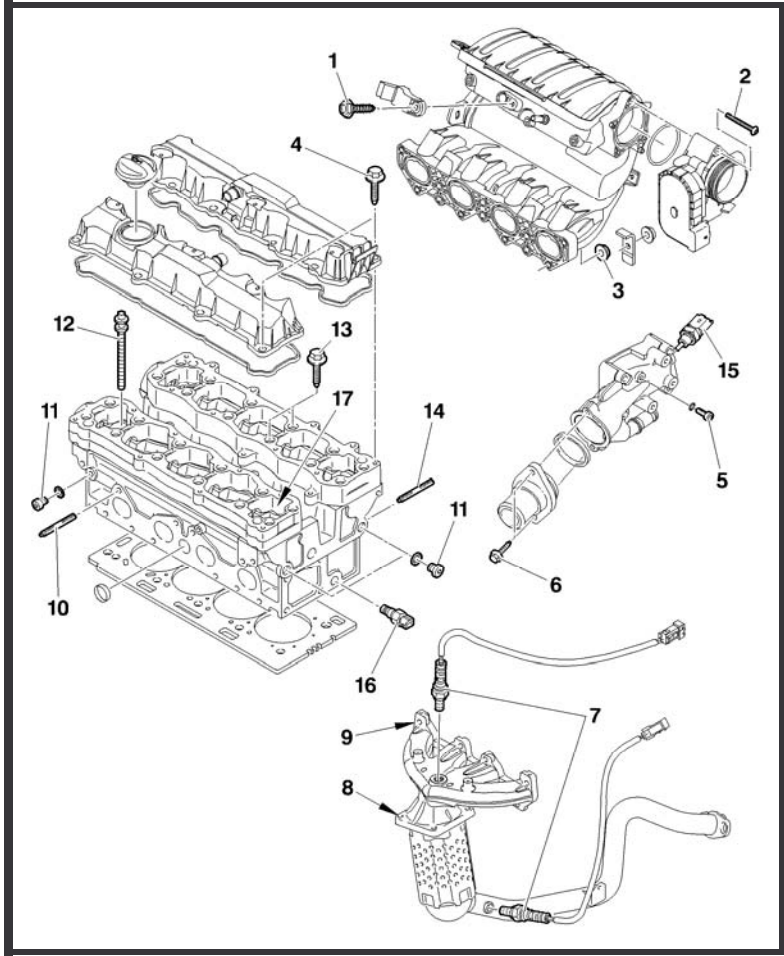

	Culasse	
1	**Capteur de pression d'air admission**	**0,8 ± 0,1**
2	**Vis de fixation boîtier papillon motorisé**	**0,7 ± 0,1**
3	**Écrous de collecteur admission**	**0,8 ± 0,2**
4	**Vis de couvre culasse (*)**	**0,9 ± 0,1**
5	**Vis de boîtier de sortie d'eau**	**0,8 ± 0,2**
6	**Vis de fixation thermostat**	**0,8 ± 0,2**
7	**Sonde à oxygène**	**4,7 ± 0,7**
8	**Écrous de fixation du catalyseur (*)** Pré serrer Serrer Contrôler le serrage	 **1,8 ± 0,3** **4 ± 0,4** **4 ± 0,4**
9	**Écrous de collecteur d'échappement**	**2,3 ± 0,5**
10	**Goujon de fixation collecteur d'échappement**	**0,8 ± 0,1**
11	**Bouchon de lubrification**	**1,5 ± 0,2**
12	**Vis de culasse** (*) Serrer Serrage angulaire	 **2 ± 0,2** **260° ± 5°**
13	**Vis de chapeaux de paliers d'arbre à cames (*)**	**0,9 ± 0,1**
14	**Goujon de fixation collecteur d'admission**	**0,8 ± 0,1**
15	**Sonde de température eau moteur (CMM)**	**1,7 ± 0,1**
16	**Sonde de température eau moteur (combiné)**	**1,7 ± 0,1**
17	**Bougie d'allumage**	**3 ± 0,1**

(*) = IMPERATIF : Respecter l'ordre de serrage (Voir page suivante).

B1BP362P

POINTS PARTICULIERS : COUPLES DE SERRAGE

C4

Moteur : NFU

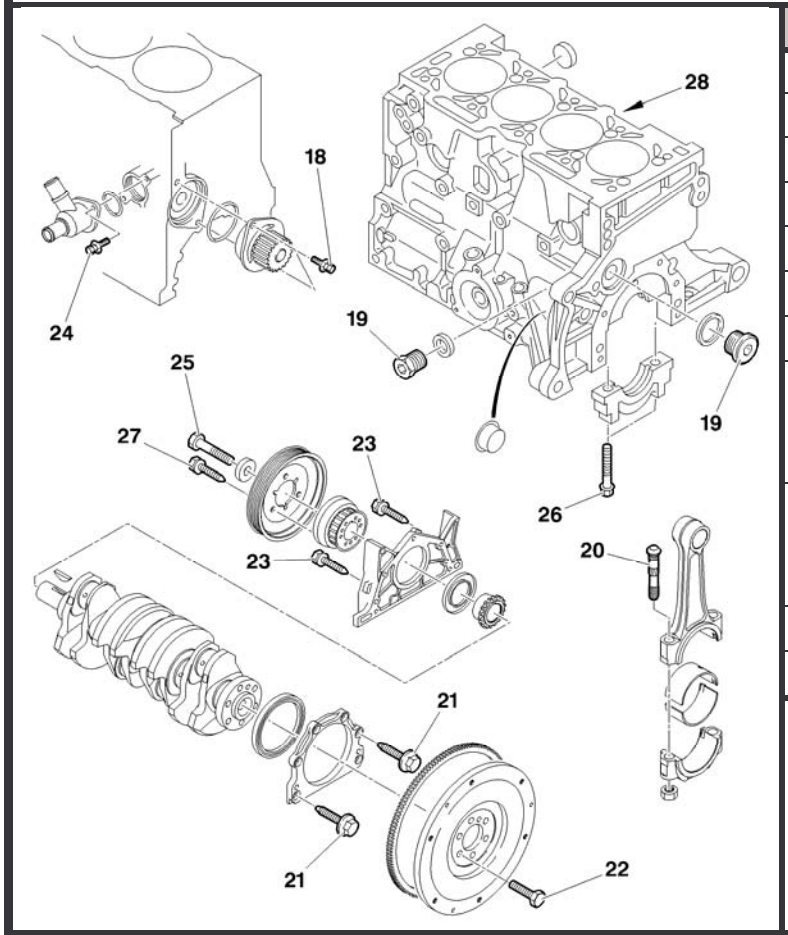

	Carter cylindre	
18	**Vis de pompe à eau**	**2 ± 0,1**
19	**Bouchon de circuit d'huile**	**2,5 ± 0,5**
20	**Vis de chapeau de bielle**	**3,8 ± 0,2**
21	**Vis de plaque porte joint côté volant moteur**	**1 ± 0,1**
22	**Vis de volant moteur (*)**	**7 ± 0,7**
23	**Vis de plaque porte joint côté distribution**	**1 ± 0,1**
24	**Vis de collecteur d'entrée d'eau**	**0,8 ± 0,1**
25	**Vis de pignon de vilebrequin** Serrer Serrage angulaire	 **4 ± 0,2** **45° ± 3°**
26	**Vis de chapeau de palier vilebrequin** Serrer Serrage angulaire	 **2 ± 0,1** **49° ± 2°**
27	**Vis de poulie d'entraînement d'accessoires**	**2,5 ± 0,6**
28	**Capteur de cliquetis**	**2 ± 0,5**

(*) = IMPERATIF : Respecter l'ordre de serrage (Voir page suivante).

B1DP1KUP

POINTS PARTICULIERS : COUPLES DE SERRAGE	C4

Moteur : NFU

Ordre de serrage des écrous (8) (Catalyseur)	(22) Ordre de serrage des vis de volant moteur

IMPERATIF : Respecter l'ordre de serrage

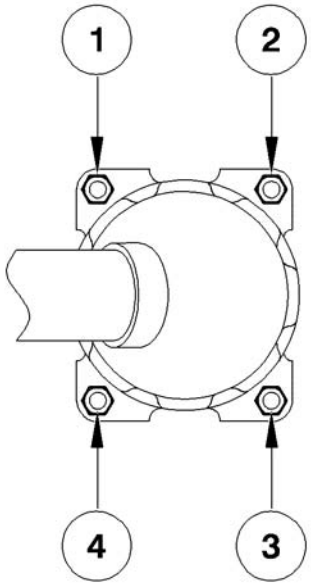

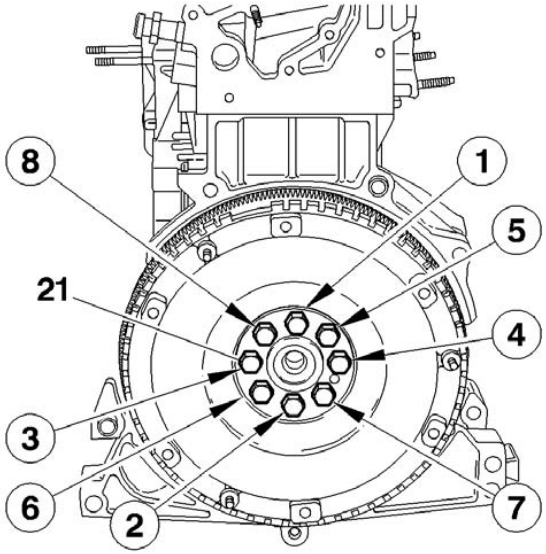

B1JP063C

B1CP0GCC

POINTS PARTICULIERS : COUPLES DE SERRAGE

C4

Moteur : NFU

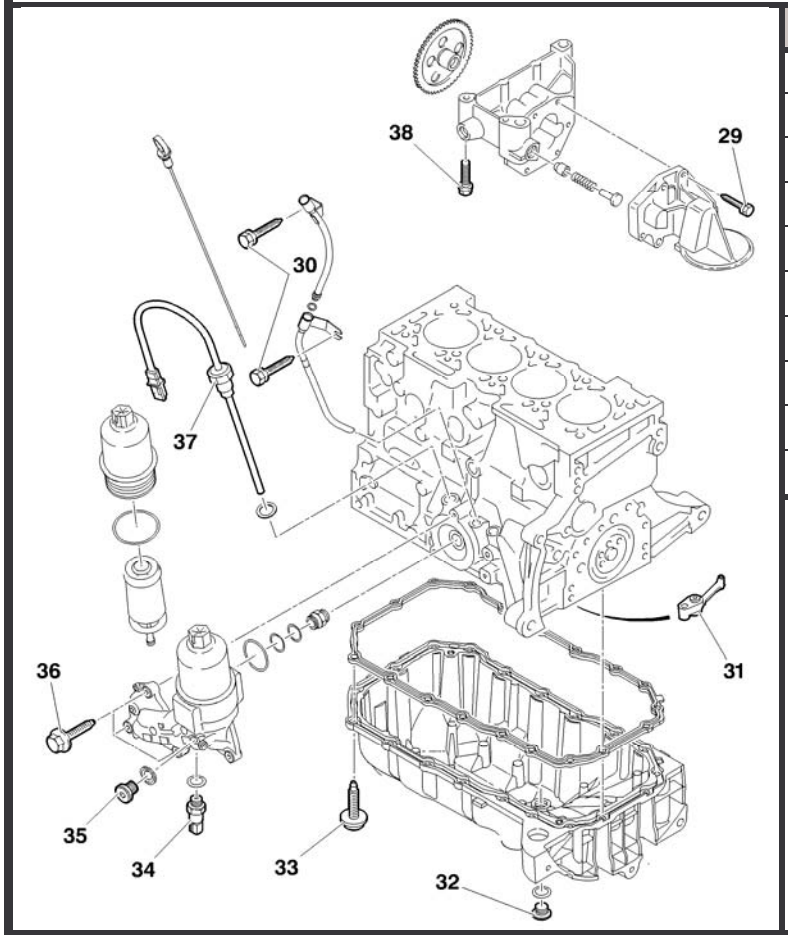

Lubrification		
29	Fixation de crépine	0,8 ± 0,2
30	Vis de jauge à huile	0,8 ± 0,1
31	Gicleur de refroidissement de fond de piston	1,5 ± 0,2
32	Bouchon de vidange	3 ± 0,5
33	Vis de carter d'huile	0,8 ± 0,1
34	Manocontact de pression d'huile	2 ± 0,2
35	Bouchon de circuit d'huile	2,5 ± 0,5
36	Vis de support filtre à huile	0,8 ± 0,2
37	Sonde de niveau d'huile	0,8 ± 0,2
38	Vis de pompe à huile	0,9 ± 0,1

B1BP363P

POINTS PARTICULIERS : COUPLES DE SERRAGE

C4

Moteur : NFU

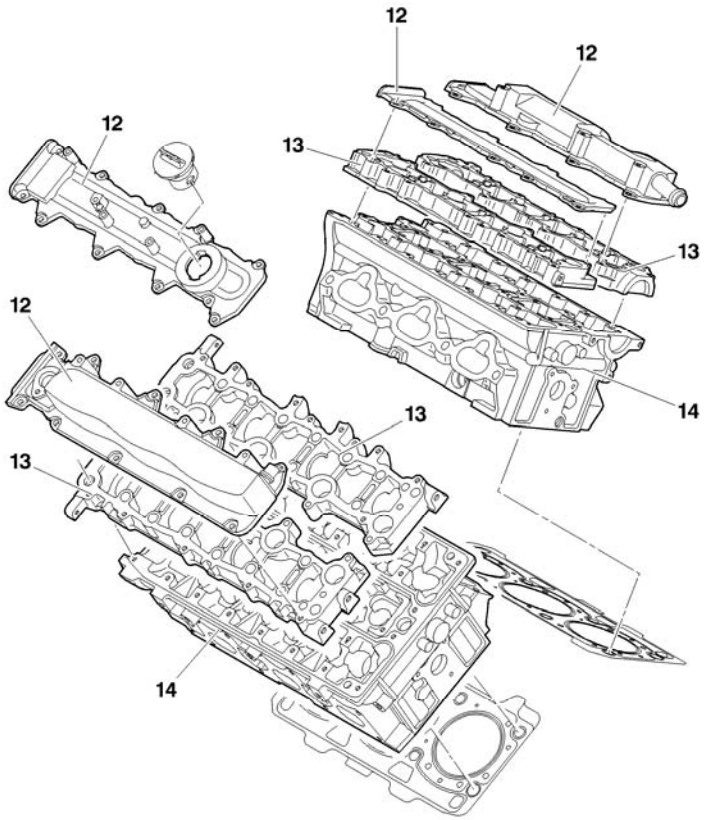

Distribution		
39	Vis de poulie d'arbre à cames	4,5 ± 0,5
40	Vis de galet enrouleur	2 ± 0,2
41	Vis de galet tendeur	2,1 ± 0,4

B1BP1GMP

POINTS PARTICULIERS : COUPLES DE SERRAGE

C4

Moteur : NFU

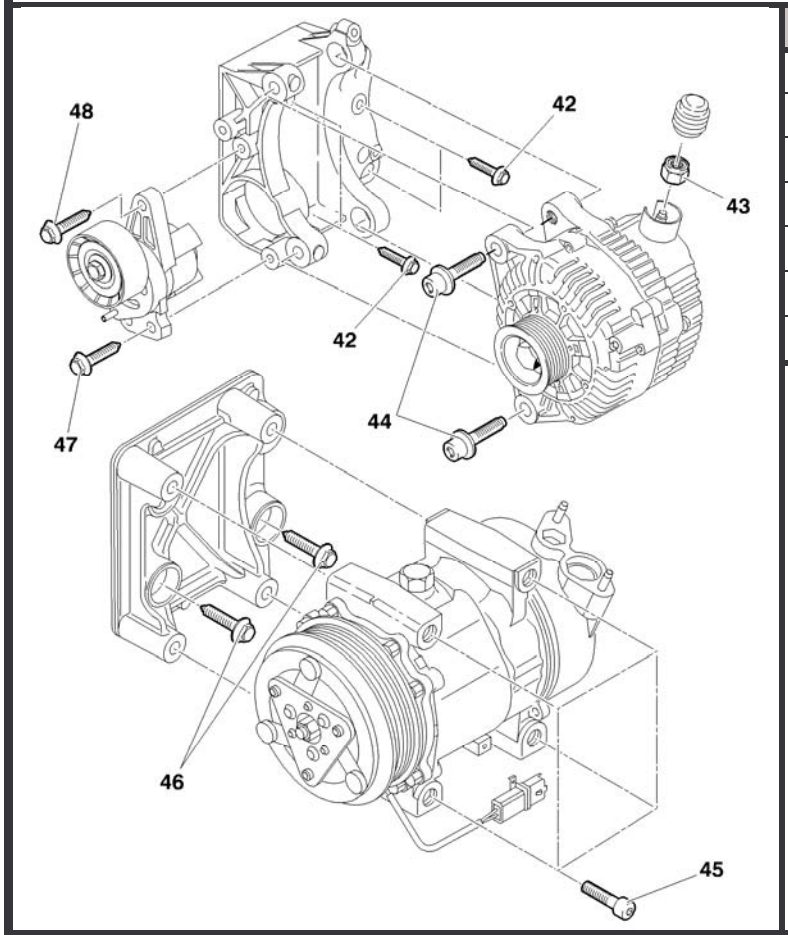

Accessoires		
42	Vis de fixation du support alternateur	2,5 ± 0,6
43	Écrous de fixation circuit de puissance alternateur	1,4 ± 0,2
44	Vis de fixation d'alternateur	4 ± 0,4
45	Vis de fixation compresseur de réfrigération	2,5 ± 0,2
46	Vis de fixation du support galet tendeur	2,5 ± 0,6
47	Vis inférieure de fixation du support galet tendeur	5,7 ± 1
48	Vis supérieure de fixation du support galet tendeur	2,5 ± 0,6

B1BP364P

POINTS PARTICULIERS : COUPLES DE SERRAGE

C4

Suspensions ensemble moteur/boîte de vitesses

Moteur : RFJ

Côté droit

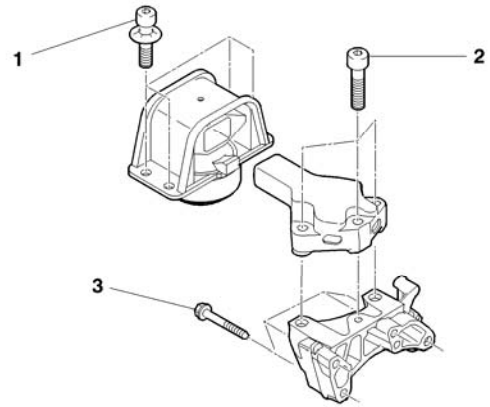

1	6 ± 0,6
2	6 ± 0,6
3	4,5 ± 0,4

Biellette anti-couple

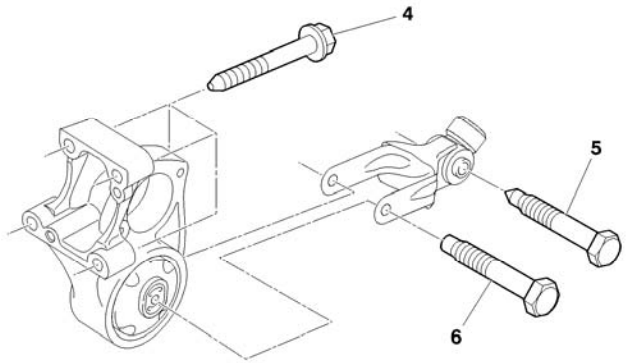

4	4,5 ± 0,4
5	3,9 ± 0,4
6	5,4 ± 0,6

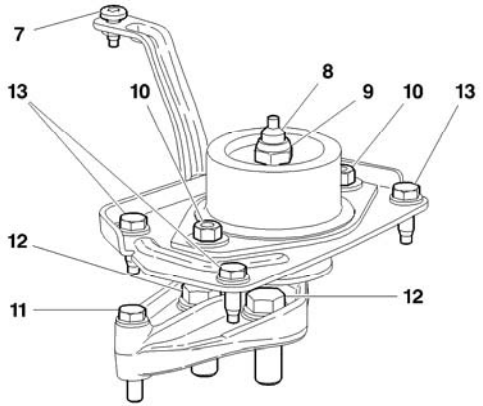

7	1 ± 0,1
8	5 ± 0,5
9	6,5 ± 0,6
10	3 ± 0,3
11	3 ± 0,3
12	6 ± 0,6
13	1,9 ± 0,2

B1BP35TD | B1BP35VD | B1BP35UD

POINTS PARTICULIERS : COUPLES DE SERRAGE

C4

Moteur : RFJ

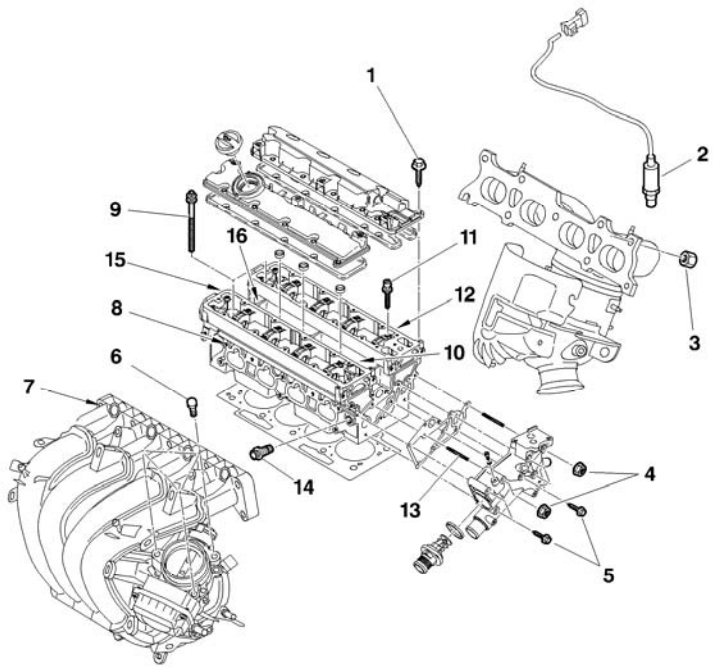

	Culasse	
1	**Vis de couvre culasse (*)** Pré serrage Serrage	 **0,5** **1,1 ± 0,1**
2	**Sonde à oxygène**	**4,7 ± 0,5**
3	**Écrous de collecteur échappement**	**3,5 ± 0,3**
4	**Écrous de fixation boîtier sortie d'eau**	**1 ± 0,1**
5	**Vis de boîtier sortie d'eau**	**0,3**
6	**Vis de fixation boîtier papillon motorisé**	**0,8 ± 0,1**
7	**Fixations de collecteur d'admission**	**2,2 ± 0,4**
8	**Goujons de fixation collecteur d'admission**	**0,8 ± 0,2**
9	**Vis de culasse (*)** Pré serrage 1 Pré serrage 2 Desserrage angulaire Serrage Serrage angulaire	 **1,5 ± 0,1** **5 ± 0,5** **360°** **2 ± 0,2** **285° ± 5°**
10	**Bougie d'allumage**	**2,7 ± 0,2**

(*) = IMPERATIF : Respecter l'ordre de serrage (Voir page suivante).

B1BP35MP

POINTS PARTICULIERS : COUPLES DE SERRAGE

C4

Moteur : RFJ

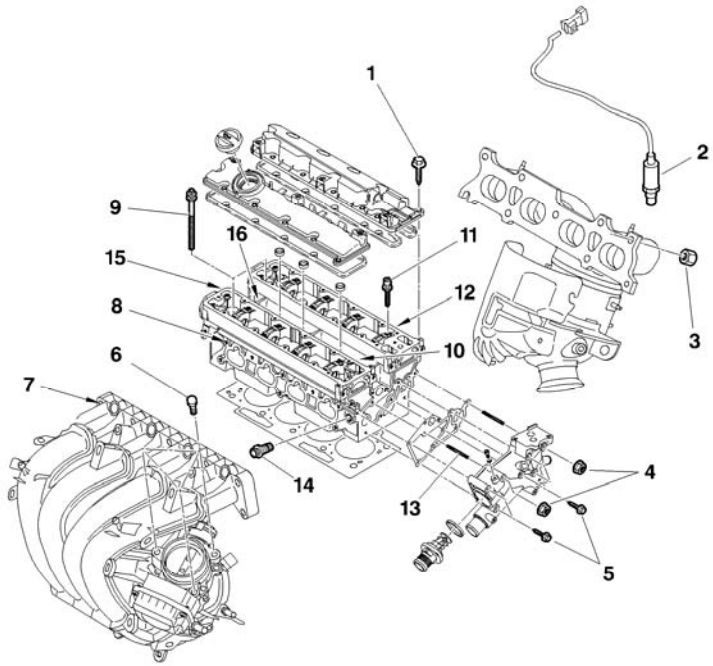

	Culasse	
11	**Vis de chapeau de paliers d'arbre à cames (*)** Pré serrage Serrage	 **0,5** **1 ± 0,1**
12	**Goujon de fixation du collecteur d'échappement**	**0,8 ± 0,2**
13	**Goujon de fixation du boîtier sortie d'eau**	**0,8 ± 0,2**
14	**Sonde de température eau moteur**	**1,7 ± 0,1**
15	**Vis de carter de distribution intérieur**	**0,8 ± 0,1**
16	**Vis de fixation électrovanne (VVT)**	**0,9 ± 0,1**

(*) = IMPERATIF : Respecter l'ordre de serrage (Voir page suivante).

B1BP35MP

POINTS PARTICULIERS : COUPLES DE SERRAGE	C4

Moteur : RFJ

Culasse

IMPERATIF : Respecter l'ordre de serrage

(1) Vis de couvre culasse (9) Vis de culasse	(11) Vis de chapeau de paliers d'arbre à cames
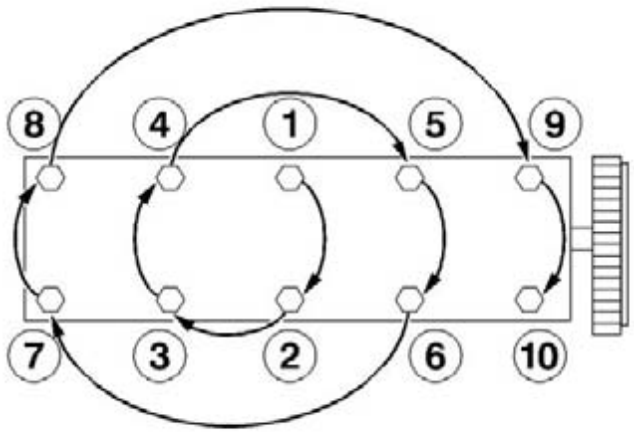	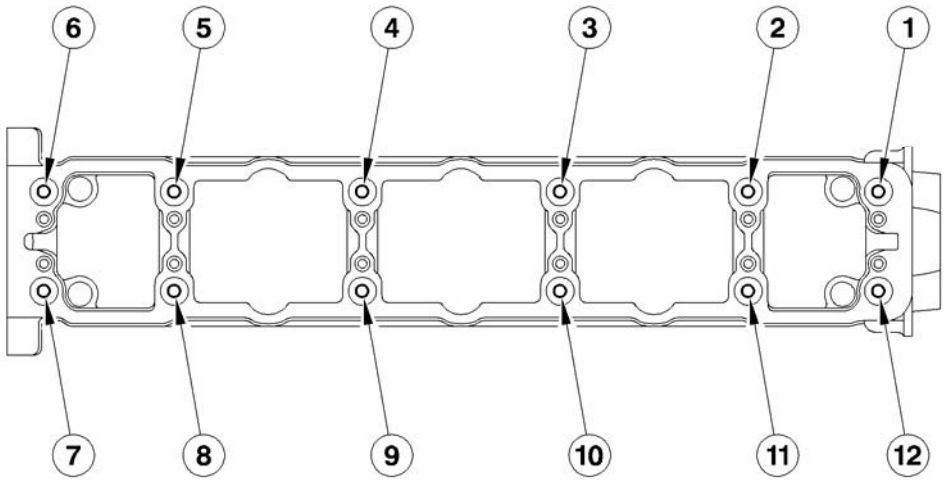
B1DP05BC	B1DP03XD

POINTS PARTICULIERS : COUPLES DE SERRAGE

C4

Moteur : RFJ

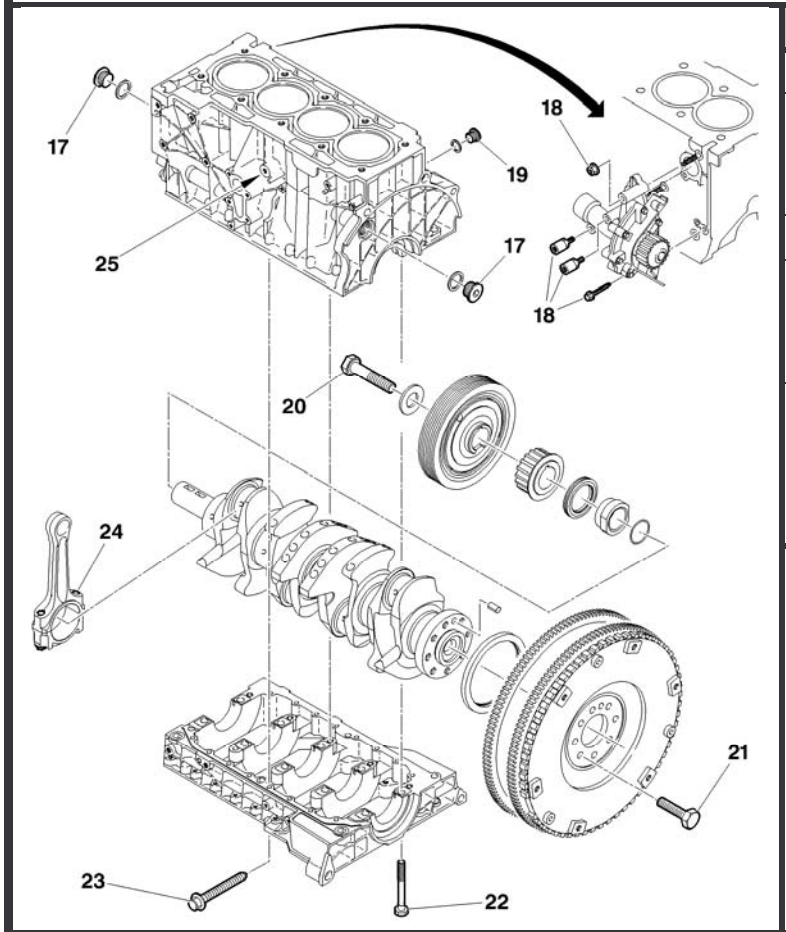

	Carter cylindre	
17	**Bouchon de circuit d'huile**	**3 ± 0,3**
18	**Vis de pompe à eau (*)** Pré serrage Serrage	 **0,8** **1,4 ± 0,1**
19	**Bouchon de circuit de refroidissement**	**3 ± 0,3**
20	**Vis de poulie d'entraînement d'accessoires** Serrage Serrage angulaire	 **4 ± 0,4** **40° ± 4°**
21	**Vis de volant moteur (*)** Pré serrage Serrage Serrage angulaire	 **0,8 ± 0,1** **2 ± 0,2** **21°± 3°**

(*) = IMPERATIF : Respecter l'ordre de serrage (Voir page suivante).

B1DP1KSP

POINTS PARTICULIERS : COUPLES DE SERRAGE

C4

Moteur : RFJ

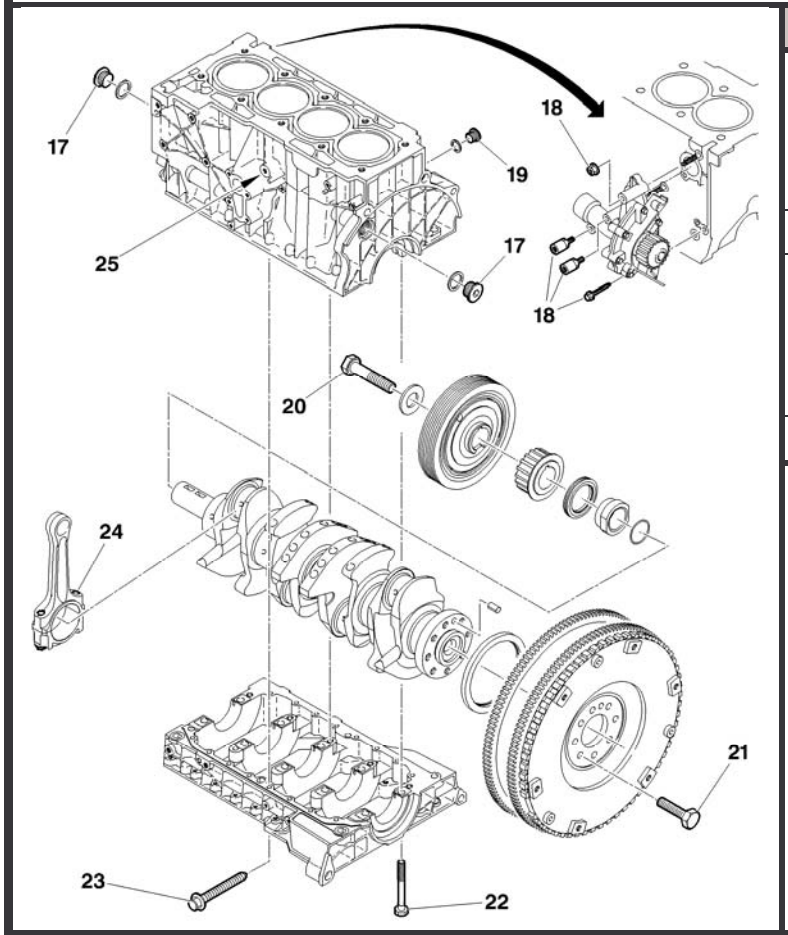

	Carter cylindre	
22	**Vis de carter chapeau de palier vilebrequin (*)** Pré serrage Serrage Serrage angulaire	**1** **2 ± 0,2** **72° ± 5°**
23	**Vis d'étanchéité de chapeau de palier vilebrequin**	**1**
24	**Vis de chapeau de bielle (*)** Pré serrage Serrage Serrage angulaire	**1** **2,3 ± 0,2** **46° ± 5°**
25	**Capteur de cliquetis**	**2 ± 0,5**

(*) = IMPERATIF : Respecter l'ordre de serrage (Voir page suivante).

B1DP1KSP

POINTS PARTICULIERS : COUPLES DE SERRAGE		C4
Moteur : RFJ		
Culasse		
IMPERATIF : Respecter l'ordre de serrage		
(22) Vis de carter de paliers vilebrequin. **(24) Vis de chapeau de bielle**	**(21) Vis de volant moteur**	**(18) Vis de pompe à eau**
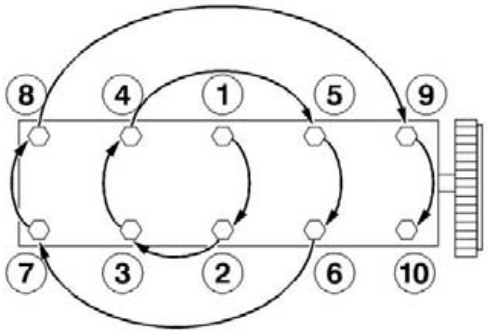	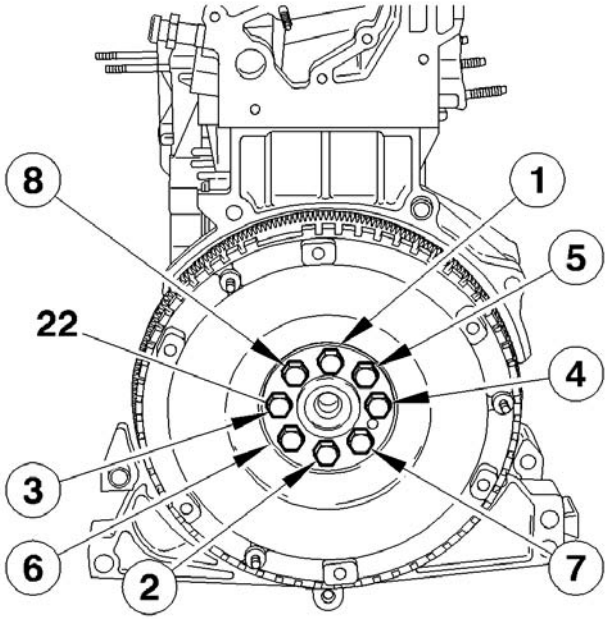	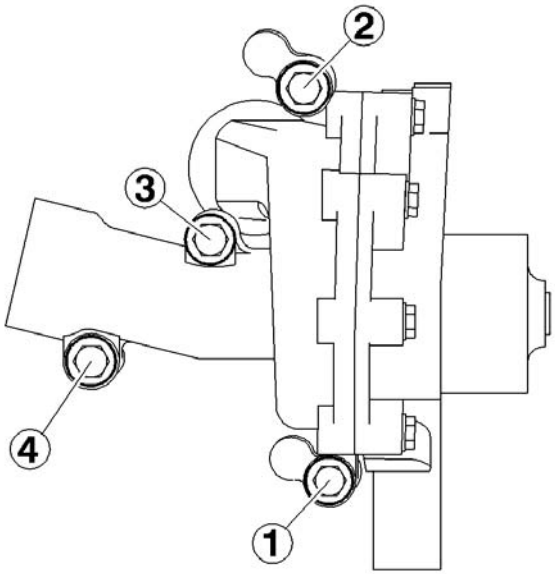
B1DP05BC	B1CP0GCC	B1GP08WC

POINTS PARTICULIERS : COUPLES DE SERRAGE

C4

Moteur : RFJ

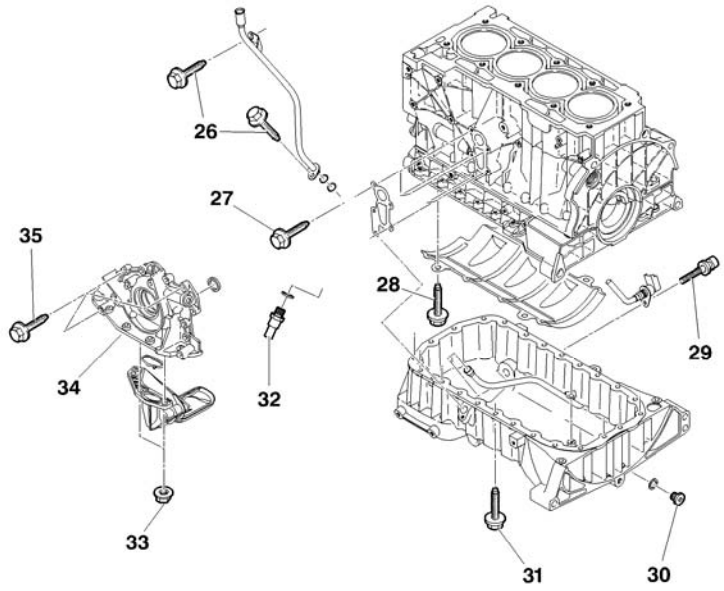

	Lubrification	
26	**Vis de jauge à huile**	**1 ± 0,2**
27	**Vis de support filtre à huile**	**0,8 ± 0,1**
28	**Vis de fixation plaque anti-émulsion**	**1,9 ± 0,3**
29	**Vis de fixation de sonde de niveau d'huile**	**1 ± 0,2**
30	**Bouchon de vidange**	**3,4 ± 0,3**
31	**Vis de carter d'huile**	**0,8 ± 0,1**
32	**Manocontact de pression d'huile**	**2 ± 0,2**
33	**Écrous de fixation de la crépine**	**0,8 ± 0,1**
34	**Goujon de crépine d'huile**	**0,6 ± 0,1**
35	**Vis de pompe à eau** Pré serrage Serrage	 **0,7** **1 ± 0,1**

B1BP35NP

POINTS PARTICULIERS : COUPLES DE SERRAGE

C4

Moteur : RFJ

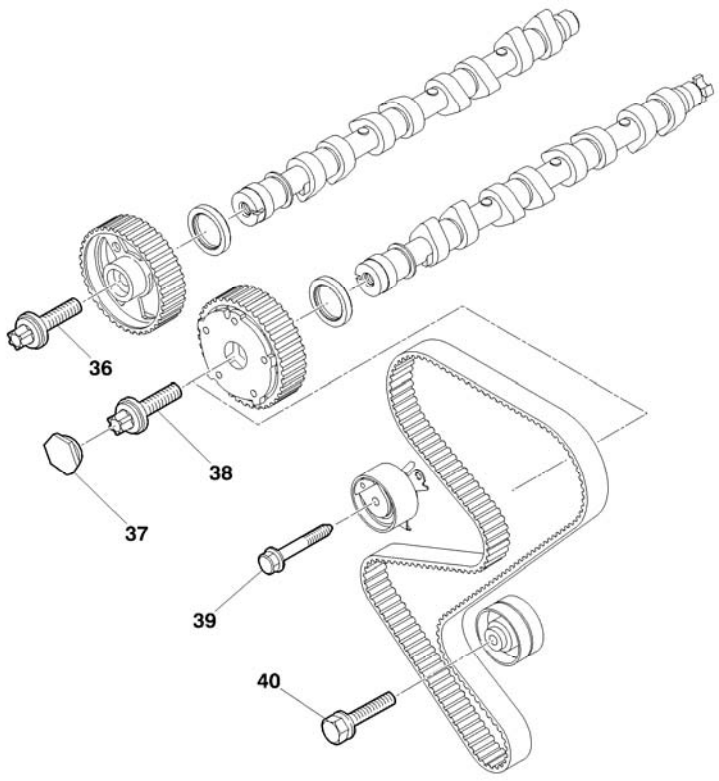

Distribution		
36	**Vis de poulie d'arbre à cames d'échappement** Pré serrage Serrage	 **3 ± 0,5** **8,5 ± 0,5**
37	**Bouchon**	**1,1 ± 0,1**
38	**Vis de poulie d'arbre à cames d'admission** Pré serrage Serrage	 **2 ± 0,2** **11 ± 1**
39	**Vis de galet tendeur**	**2,1 ± 0,2**
40	**Vis de galet enrouleur** Pré serrage Serrage	 **1,5 ± 0,1** **3,7 ± 0,7**

B1EP1GJP

POINTS PARTICULIERS : COUPLES DE SERRAGE

C4

Moteur : RFJ

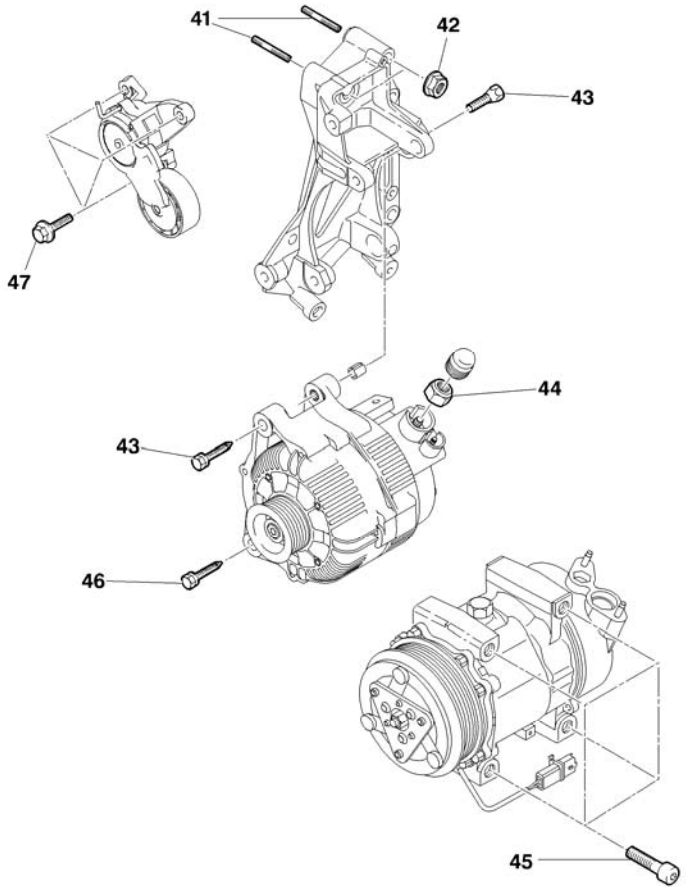

Accessoires		
41	**Goujon de fixation support accessoires**	**0,8 ± 0,1**
42	**Fixations support accessoires** Pré serrage Serrage	 **1 ± 0,1** **1,9 ± 0,2**
43	**Vis de fixation supérieures d'alternateur**	**4,1 ± 0,5**
44	**Écrous de fixation circuit de puissance alternateur**	**1,7 ± 0,2**
45	**Vis de fixation compresseur de réfrigération**	**2,3 ± 0,3**
46	**Vis inférieures de fixation d'alternateur**	**4,9 ± 0,5**
47	**Vis de fixation du galet tendeur automatique de courroie d'accessoires**	**2 ± 0,2**

B1BP35PP

POINTS PARTICULIERS : COUPLES DE SERRAGE

C4

Suspensions ensemble moteur/boîte de vitesses

Moteur : RFN

Boîte de vitesses côté droit

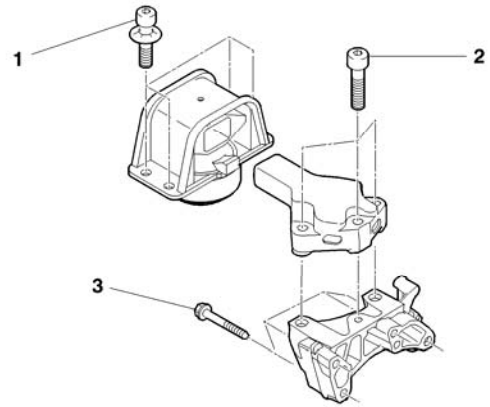

1	6 ± 0,6
2	6 ± 0,6
3	4,5 ± 0,4

Boîte de vitesses biellette anti-couple

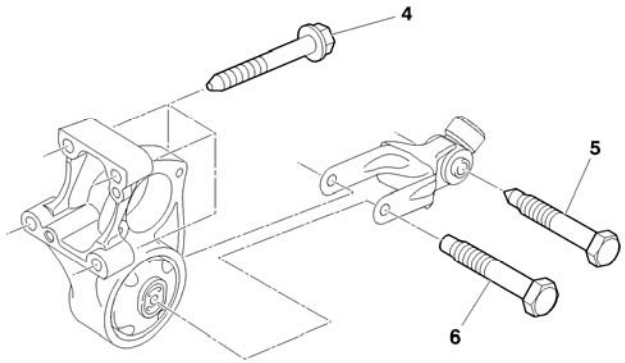

4	4,5 ± 0,4
5	3,9 ± 0,4
6	5,4 ± 0,6

Boîte de vitesses côté gauche

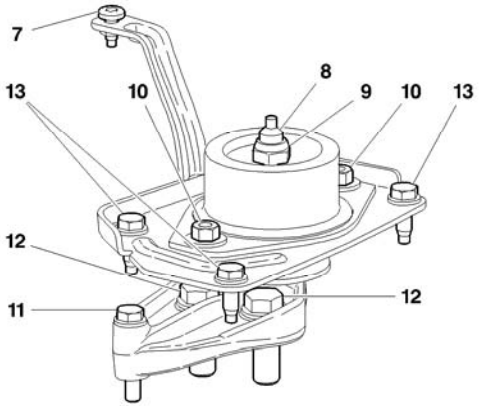

7	1 ± 0,1
8	5 ± 0,5
9	6,5 ± 0,6
10	3 ± 0,3
11	3 ± 0,3
12	6 ± 0,6
13	1,9 ± 0,2

B1BP35TD | B1BP35VD | B1BP35UD

POINTS PARTICULIERS : COUPLES DE SERRAGE

C4

Moteur : RFN

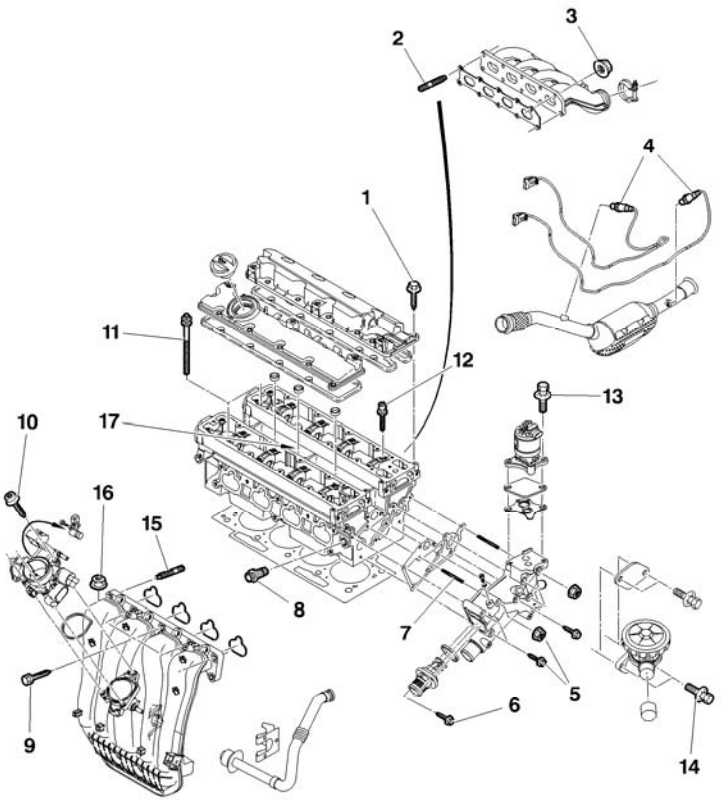

	Culasse	
1	**Vis de couvre culasse (*)** Pré serrage Serrage	 **0,5** **1,1 ± 0,1**
2	**Goujon de collecteur d'échappement**	**0,7 ± 0,1**
3	**Écrous de collecteur d'échappement** Serrage sur écran thermique Serrage hors écrans thermique	 **2,5 ± 0,2** **3,5 ± 0,3**
4	**Sonde à oxygène**	**4,7 ± 0,5**
5	**Fixation du boîtier de sortie d'eau (BSE)** Serrage des écrous Serrage des vis	 **1 ± 0,2** **1 ± 0,1**
6	**Vis de fixation thermostat**	**0,8 ± 0,1**
7	**Goujon de fixation du boîtier de sortie d'eau (BSE)**	**0,3 ± 0,1**
8	**Sonde de température eau moteur**	**1,7 ± 0,1**
9	**Vis de collecteur admission**	**2,2 ± 0,4**
10	**Vis de fixation boîtier papillon motorisé**	**0,8 ± 0,1**

(*) = IMPERATIF : Respecter l'ordre de serrage (Voir page suivante).

B1BP34MP

POINTS PARTICULIERS : COUPLES DE SERRAGE — C4

Moteur : RFN

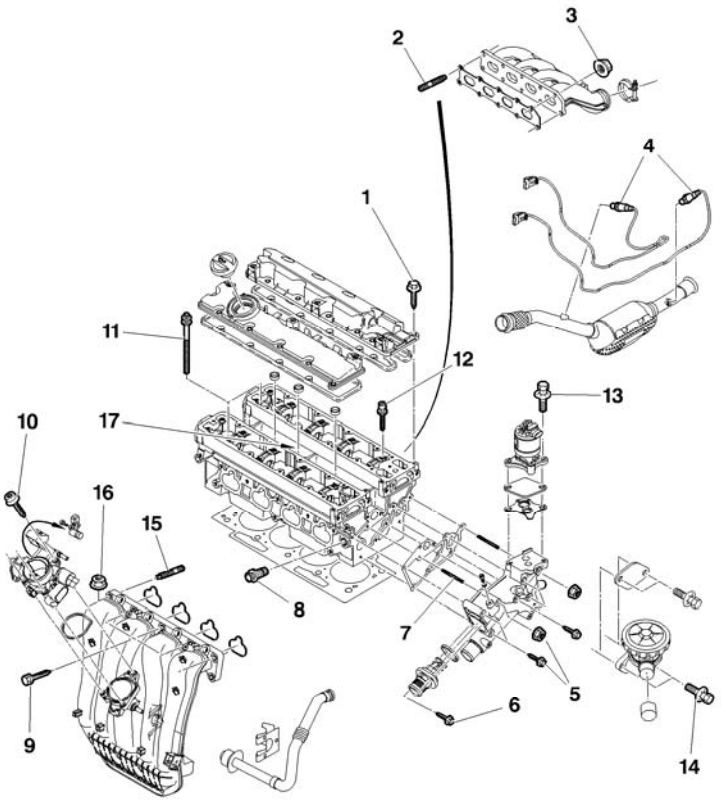

	Culasse	
11	**Vis de culasse (*)** 1ère Pré serrage 2ième Pré serrage Desserrage angulaire Serrage Serrage angulaire	 **1,5 ± 0,1** **5 ± 0,5** **360°** **2 ± 0,2** **285° ± 5°**
12	**Vis de carter chapeau de paliers d'arbre à cames (*)** Pré serrage Serrage	 **0,5** **1 ± 0,1**
13	**Vis vanne EGR**	**0,8 ± 0,1**
14	**Clapet d'injection d'air à l'échappement**	**0,8 ± 0,2**
15	**Goujon de collecteur admission**	**0,8 ± 0,1**
16	**Écrous de fixation collecteur d'admission**	**2,2 ± 0,5**
17	**Bougie d'allumage**	**2,7 ± 0,2**

(*) = IMPERATIF : Respecter l'ordre de serrage (Voir page suivante).

B1BP34MP

POINTS PARTICULIERS : COUPLES DE SERRAGE	C4

Moteur : RFN

Culasse

IMPERATIF : Respecter l'ordre de serrage

(1) Vis de couvre culasse (11) Vis de culasse	(12) Vis de chapeau de paliers d'arbre à cames
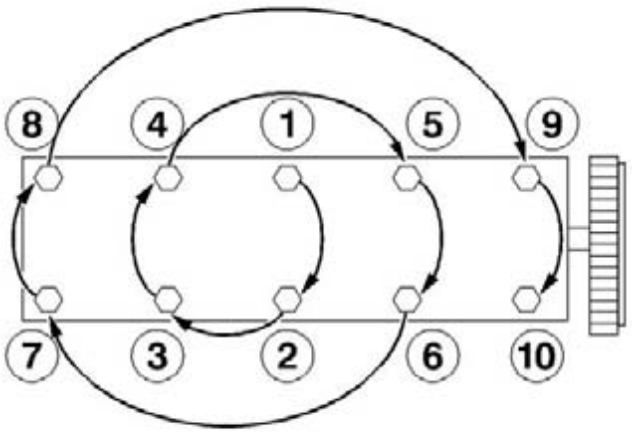	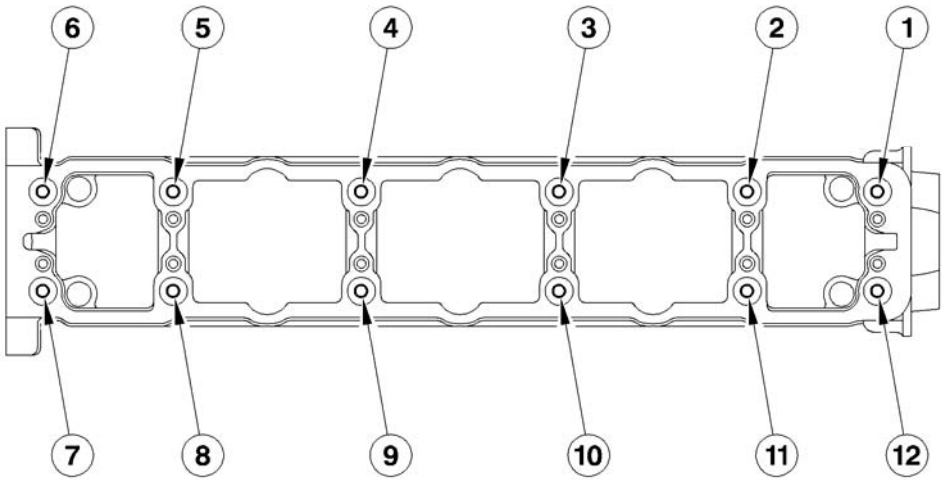
B1DP05BC	B1DP03XD

POINTS PARTICULIERS : COUPLES DE SERRAGE

C4

Moteur : RFN

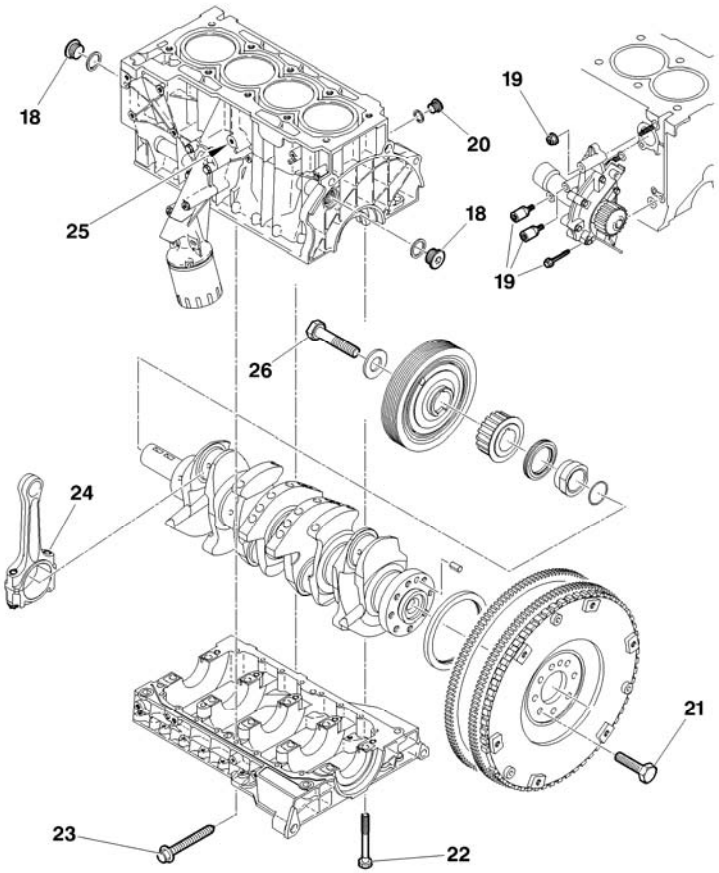

	Carter cylindre	
18	**Bouchon de circuit d'huile**	**3 ± 0,3**
19	**Vis de pompe à eau (*)** Pré serrage Serrage	 **0,8** **1,4 ± 1**
20	**Bouchon de circuit de refroidissement**	**3 ± 0,7**
21	**Vis de volant moteur (*)** Pré serrage Serrage Serrage angulaire	 **0,8 ± 0,1** **2 ± 0,2** **23° ± 5°**
22	**Vis de carter chapeau de palier vilebrequin (*)** Pré serrage Serrage Serrage angulaire	 **1 ± 0,1** **2 ± 0,1** **60° ± 5°**

(*) = IMPERATIF : Respecter l'ordre de serrage (Voir page suivante).

B1DP1KKP

POINTS PARTICULIERS : COUPLES DE SERRAGE

C4

Moteur : RFN

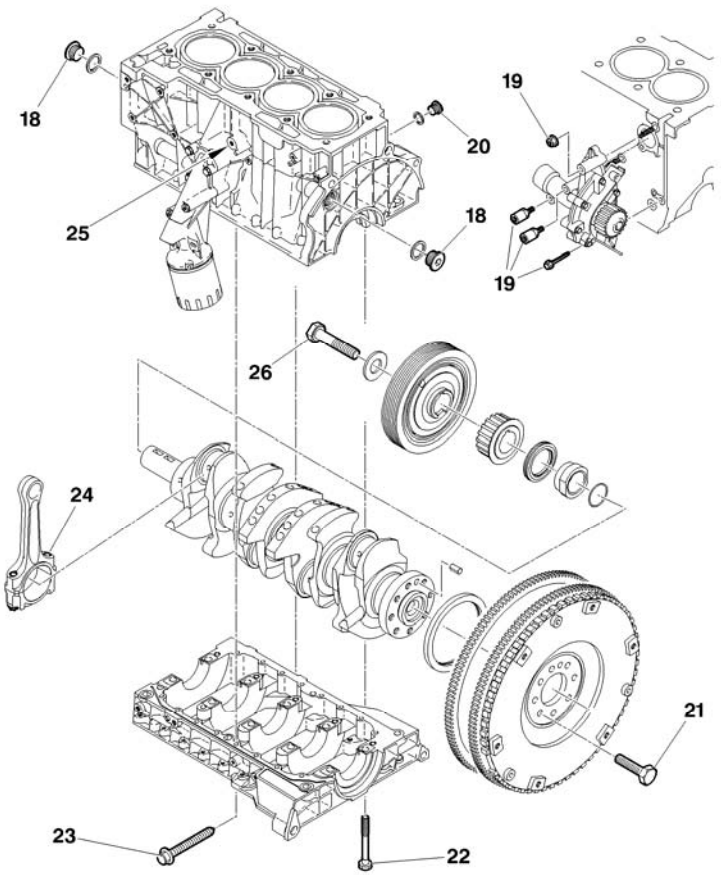

	Carter cylindre	
23	**Vis d'étanchéité de chapeau de palier vilebrequin**	**1 ± 0,1**
24	**Vis de chapeau de bielle (*)** Pré serrage Serrage Serrage angulaire	 **1** **2,3 ± 0,1** **46° ± 3°**
25	**Capteur de cliquetis**	**2 ± 0,5**
26	**Vis de poulie d'entraînement d'accessoires** Serrage Serrage angulaire	 **4 ± 0,4** **53° ± 5°**

(*) = IMPERATIF : Respecter l'ordre de serrage (Voir page suivante).

B1DP1KKP

POINTS PARTICULIERS : COUPLES DE SERRAGE		C4
Moteur : RFN		
Culasse		
IMPERATIF : Respecter l'ordre de serrage		
(22) Vis de carter de paliers vilebrequin. (24) Vis de chapeau de bielle	(21) Vis de volant moteur	(19) Vis de pompe à eau
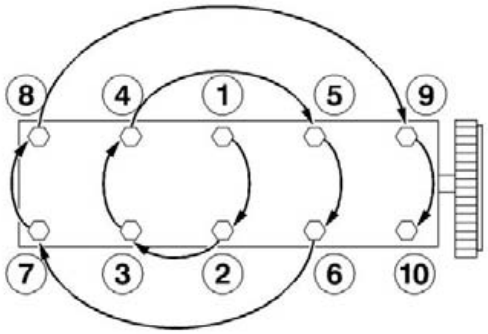	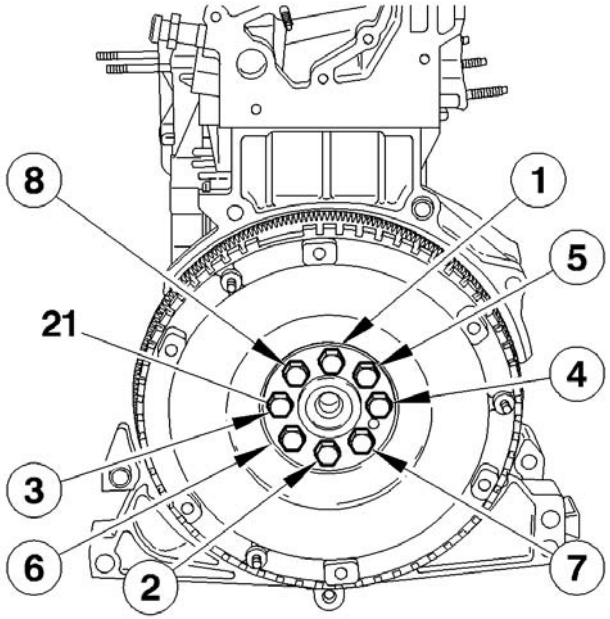	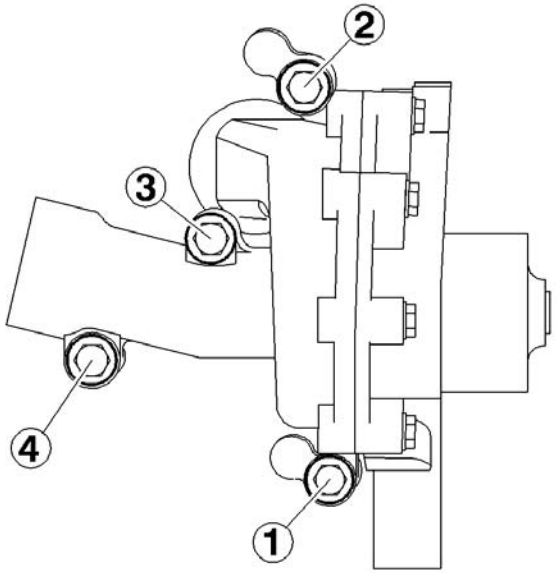
B1DP05BC	B1CP0GCC	B1GP08WC

POINTS PARTICULIERS : COUPLES DE SERRAGE

C4

Moteur : RFN

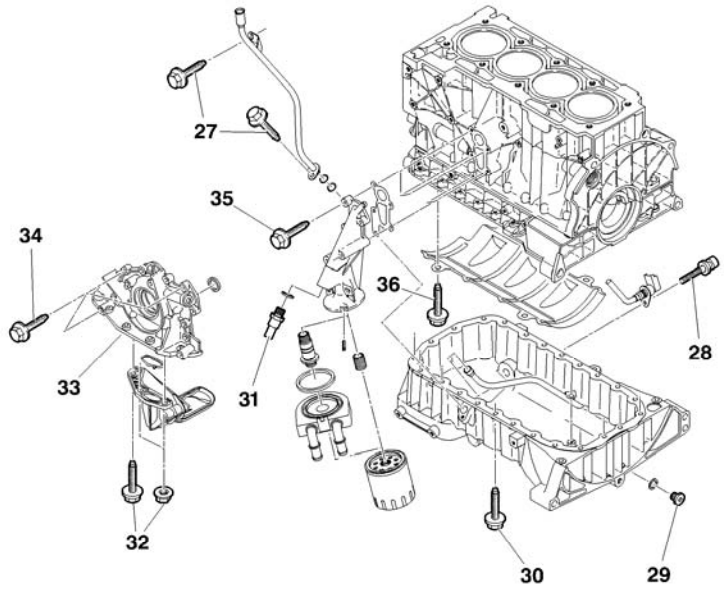

	Lubrification	
27	Vis de jauge à huile	1 ± 0,2
28	Vis de fixation de sonde de niveau d'huile	1 ± 0,2
29	Bouchon de vidange	3,4 ± 0,3
30	Vis de carter d'huile	0,8 ± 0,1
31	Manocontact de pression d'huile	2 ± 0,2
32	Écrous de fixation de la crépine	1,1 ± 0,1
33	Goujon de crépine d'huile	0,6 ± 0,1
34	Vis de pompe à huile Pré serrage Serrage	 0,7 1 ± 0,1
35	Vis de support filtre à huile	0,8 ± 0,2
36	Vis de fixation plaque anti-émulsion	1,9 ± 0,3

B1BP34NP

POINTS PARTICULIERS : COUPLES DE SERRAGE

C4

Moteur : RFN

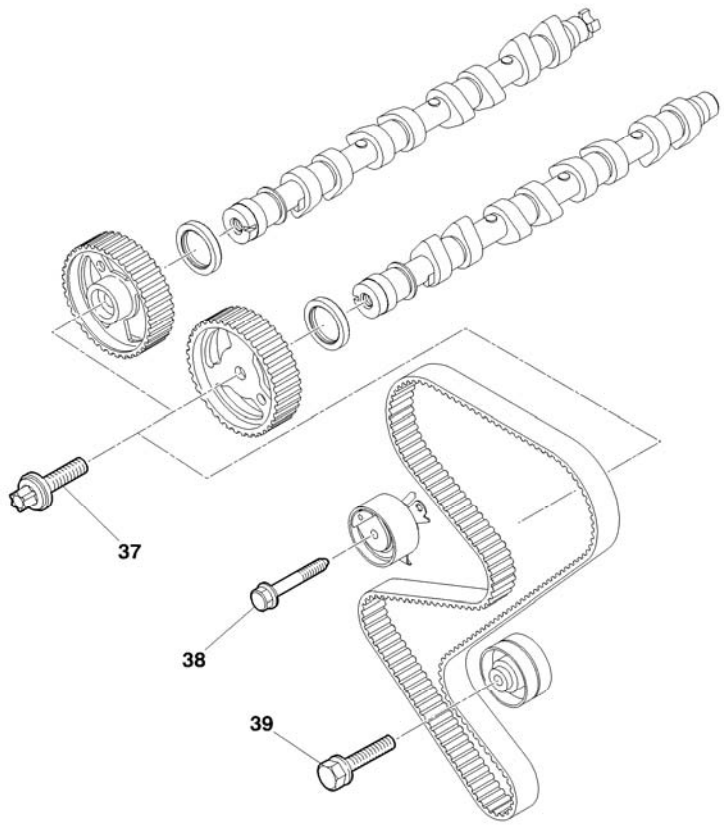

Distribution		
37	Vis de poulie d'arbre à cames	7,5 ± 0,5
38	Vis de galet tendeur	2 ± 0,3
39	Vis de galet enrouleur	3,5 ± 0,5

B1EP1G6P

POINTS PARTICULIERS : COUPLES DE SERRAGE

C4

Moteur : RFN

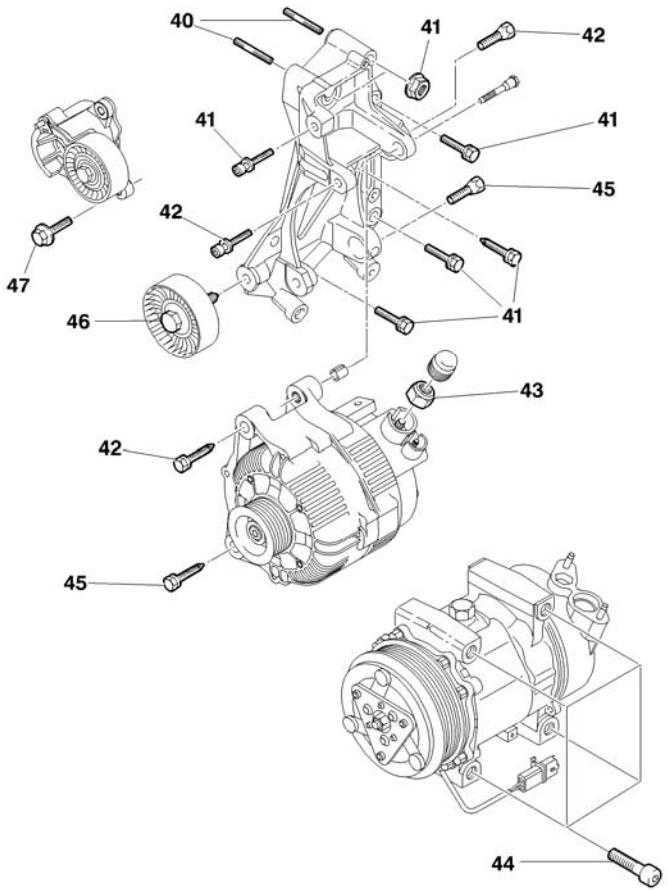

Accessoires		
40	**Goujon de fixation support accessoires**	**0,8 ± 0,1**
41	**Fixations du support accessoires** Pré serrage Serrage	 **1 ± 0,1** **1,9 ± 0,2**
42	**Vis supérieures de fixation d'alternateur**	**4,1 ± 0,5**
43	**Écrous de fixation circuit de puissance alternateur**	**1,7 ± 0,2**
44	**Vis de fixation compresseur de réfrigération**	**2,3 ± 0,3**
45	**Vis inférieures de fixation d'alternateur**	**4,9 ± 0,5**
46	**Vis de fixation galet enrouleur de courroie d'accessoires** Pré serrage Serrage	 **1,5 ± 0,1** **3,5 ± 0,4**
47	**Vis de fixation du galet tendeur automatique de courroie d'accessoires**	**2 ± 0,2**

B1BP34PP

POINTS PARTICULIERS : COUPLES DE SERRAGE

C4

Suspensions ensemble moteur/boîte de vitesses

Moteur : RFK

Boîte de vitesses côté droit

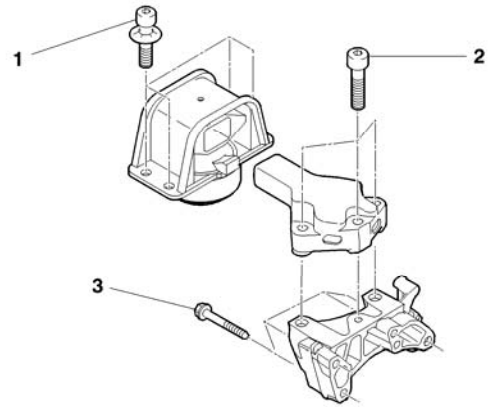

1	6 ± 0,6
2	6 ± 0,6
3	4,5 ± 0,4

Boîte de vitesses biellette anti-couple

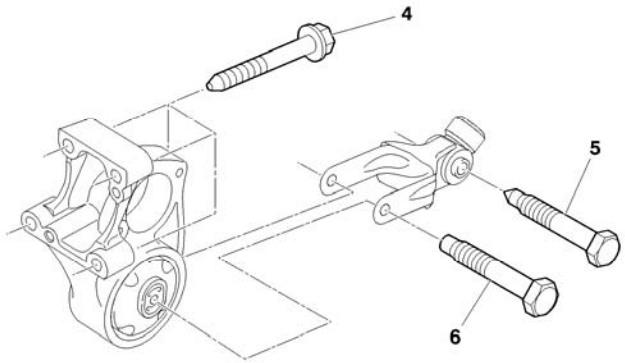

4	4,5 ± 0,4
5	3,9 ± 0,4
6	5,4 ± 0,6

Boîte de vitesses côté gauche

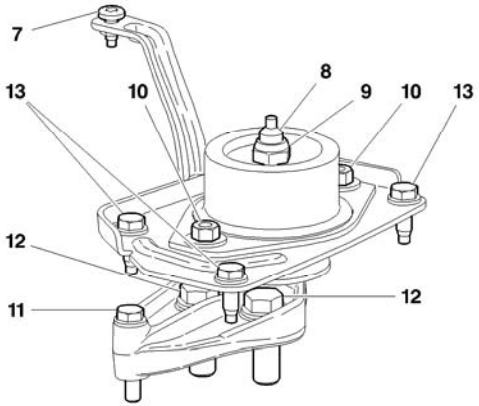

7	1 ± 0,1
8	5 ± 0,5
9	6,5 ± 0,6
10	3 ± 0,3
11	3 ± 0,3
12	6 ± 0,6
13	1,9 ± 0,2

B1BP35TD | B1BP35VD | B1BP35UD

POINTS PARTICULIERS : COUPLES DE SERRAGE

C4

Moteur : RFK

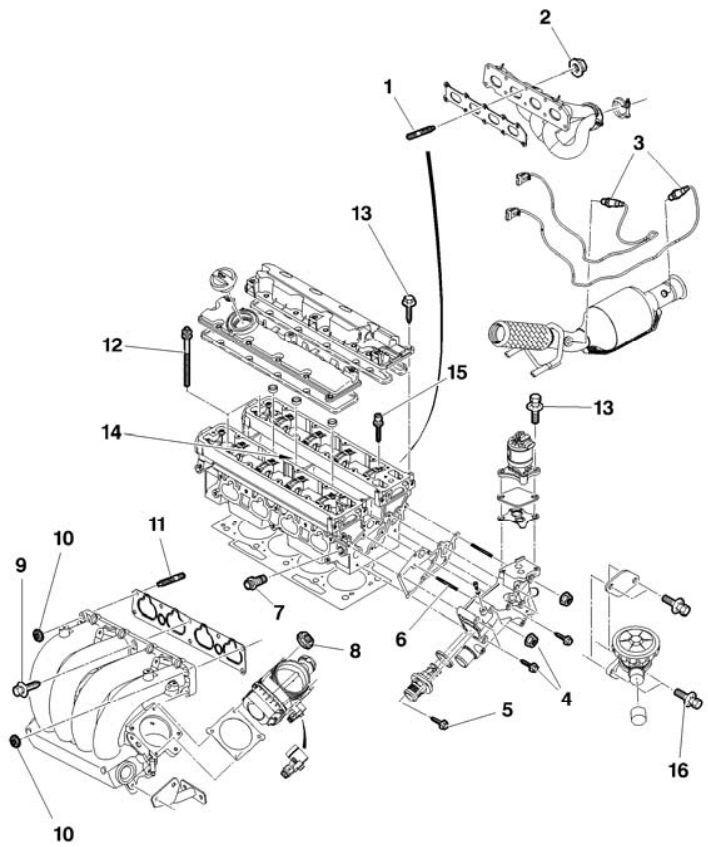

	Culasse	
1	**Goujon de collecteur d'échappement**	**0,7 ± 0,1**
2	**Écrous de collecteur d'échappement** Serrage sur écran thermique Serrage hors écrans thermique	 **2,5 ± 0,2** **3,5 ± 0,3**
3	**Sonde à oxygène**	**4,7 ± 0,5**
4	**Fixation du boîtier de sortie d'eau** **Serrage des écrous** **Serrage des vis**	 **1 ± 0,2** **1 ± 0,1**
5	**Vis de fixation thermostat**	**0,8 ± 0,1**
6	**Goujon de fixation du boîtier de sortie d'eau**	**0,3 ± 0,1**
7	**Sonde de température eau moteur**	**1,7 ± 0,1**
8	**Vis de fixation boîtier papillon motorisé**	**0,8 ± 0,1**
9	**Vis de collecteur admission**	**2,2 ± 0,4**
10	**Écrous de fixation collecteur d'admission**	**2,2 ± 0,5**
11	**Goujon de collecteur admission**	**0,8 ± 0,1**

(*) = IMPERATIF : Respecter l'ordre de serrage (Voir page suivante).

B1BP35QP

POINTS PARTICULIERS : COUPLES DE SERRAGE

C4

Moteur : RFK

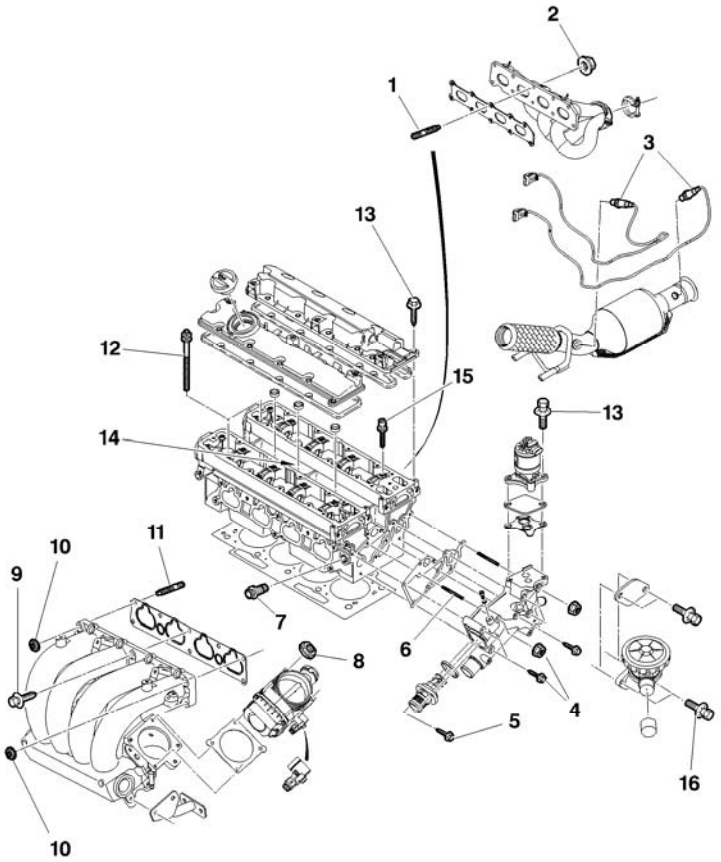

	Culasse	
12	**Vis de culasse (*)** Pré serrage 1 Pré serrage 2 Desserrage angulaire Serrage Serrage angulaire	 **1,5 ± 0,1** **5 ± 0,5** **360°** **2 ± 0,2** **285° ± 5°**
13	**Vis de couvre culasse (*)** Pré serrage Serrage	 **0,5** **1,1 ± 0,1**
14	**Bougie d'allumage**	**2,7 ± 0,2**
15	**Vis de carter chapeau de palier d'arbre à cames (*)** Pré serrage Serrage	 **0,5** **1,1 ± 0,1**
16	**Clapet d'injection d'air à l'échappement**	**0,9 ± 0,2**

(*) = IMPERATIF : Respecter l'ordre de serrage (Voir page suivante).

B1BP35QP

POINTS PARTICULIERS : COUPLES DE SERRAGE	C4

Moteur : RFK

Culasse

IMPERATIF : Respecter l'ordre de serrage

(12) Vis de couvre culasse (13) Vis de culasse	(15) Vis de chapeau de paliers d'arbre à cames
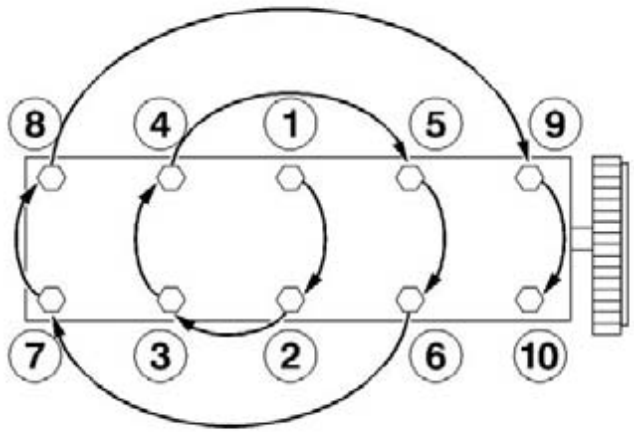	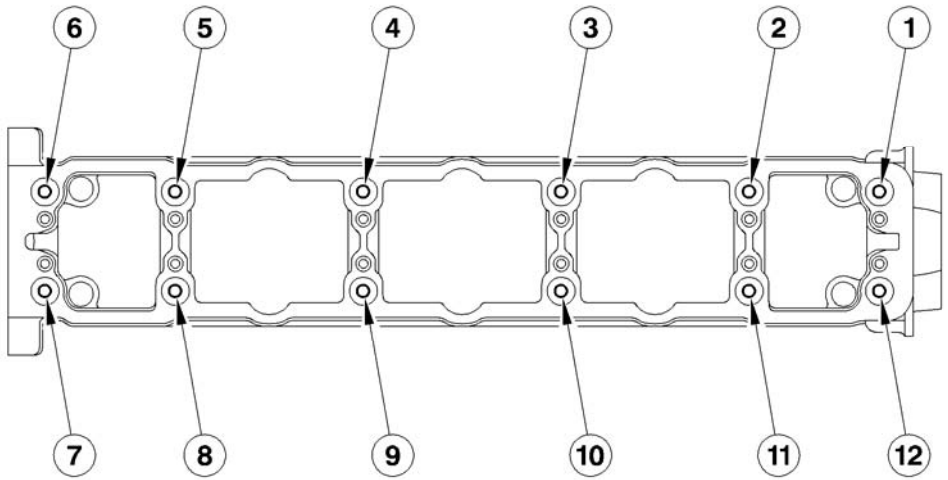
B1DP05BC	B1DP03XD

POINTS PARTICULIERS : COUPLES DE SERRAGE

C4

Moteur : RFK

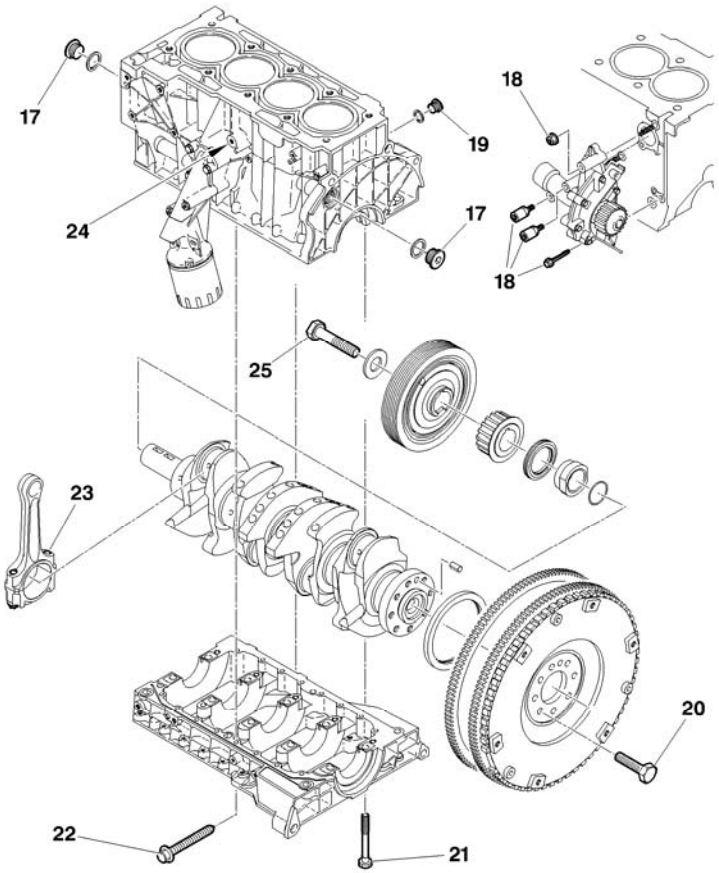

	Carter cylindre	
17	**Bouchon de circuit d'huile**	**3 ± 0,3**
18	**Vis de pompe à eau (*)** Pré serrage Serrage	 **0,8** **1,4 ± 1**
19	**Bouchon de circuit de refroidissement**	**3 ± 0,7**
20	**Vis de volant moteur (*)** Pré serrage Serrage Serrage angulaire	 **0,8 ± 0,1** **2 ± 0,2** **23° ± 5°**
21	**Vis de carter chapeau de palier vilebrequin (*)** Pré serrage Serrage Serrage angulaire	 **1 ± 0,1** **2 ± 0,1** **60° ± 5°**

(*) = IMPERATIF : Respecter l'ordre de serrage (Voir page suivante).

B1DP1KTP

POINTS PARTICULIERS : COUPLES DE SERRAGE

C4

Moteur : RFK

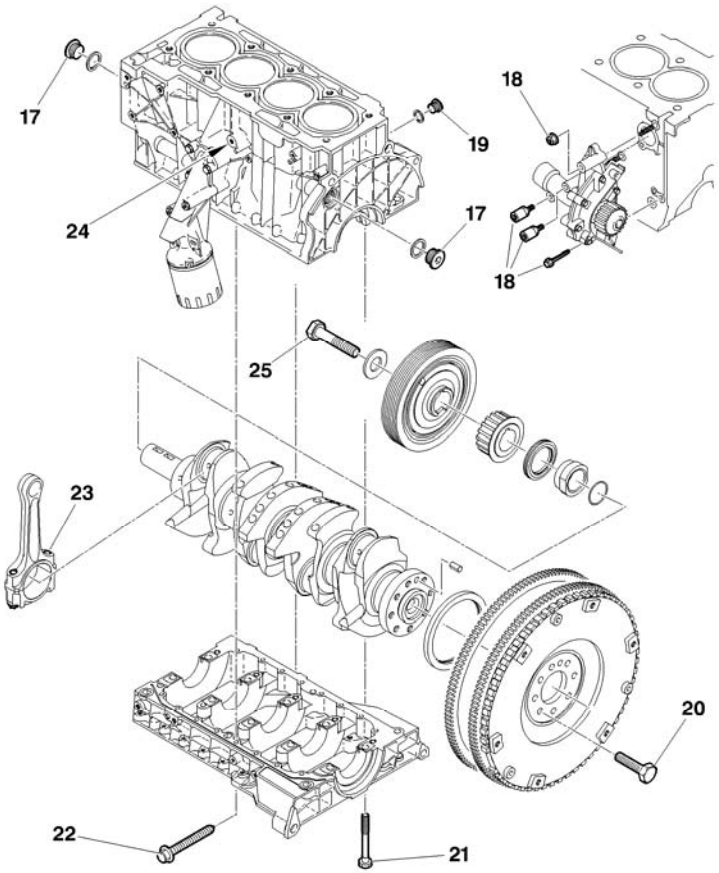

	Carter cylindre	
22	**Vis d'étanchéité de chapeau de palier vilebrequin**	**1 ± 0,1**
23	**Vis de chapeau de bielle (*)** Pré serrage Serrage Serrage angulaire	 **1** **2,3 ± 0,1** **46° ± 3°**
24	**Capteur de cliquetis**	**2 ± 0,5**
25	**Vis de poulie d'entraînement d'accessoires** Serrage Serrage angulaire	 **4 ± 0,4** **80° ± 5°**

(*) = IMPERATIF : Respecter l'ordre de serrage (Voir page suivante).

B1DP1KTP

POINTS PARTICULIERS : COUPLES DE SERRAGE		C4
Moteur : RFK		
Culasse		
IMPERATIF : Respecter l'ordre de serrage		
(21) Vis de carter de paliers vilebrequin. (23) Vis de chapeau de bielle	(20) Vis de volant moteur	(18) Vis de pompe à eau
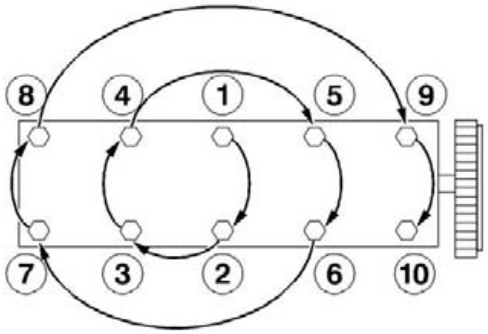	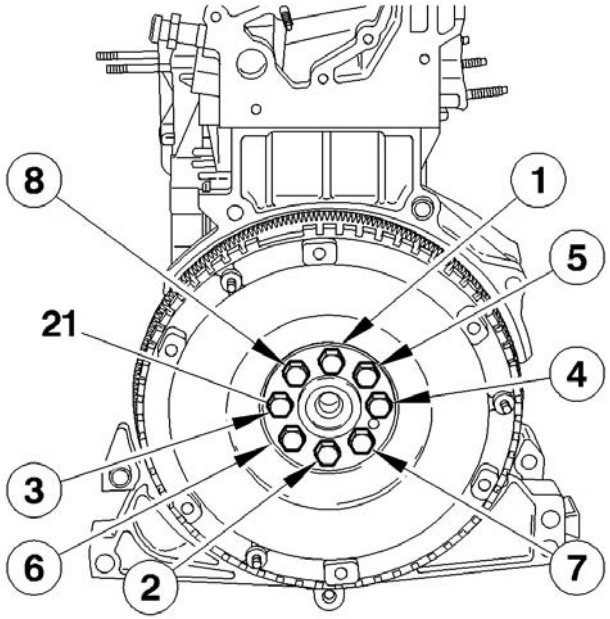	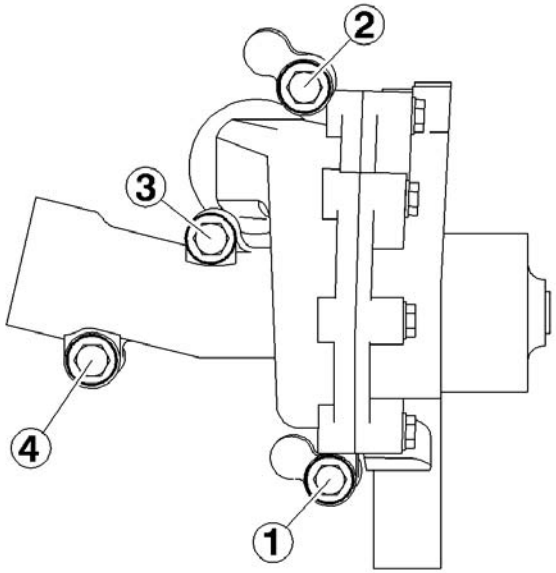
B1DP05BC	B1CP0GCC	B1GP08WC

POINTS PARTICULIERS : COUPLES DE SERRAGE

C4

Moteur : RFK

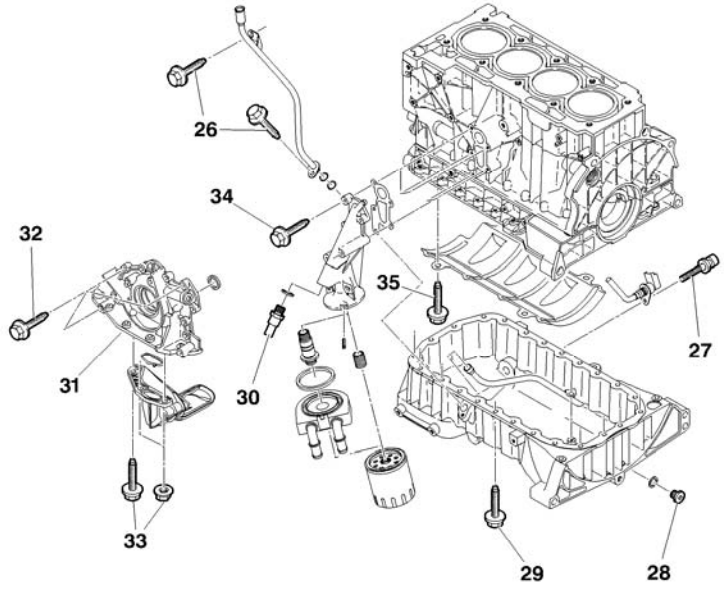

Lubrification		
26	**Vis de jauge à huile**	**1 ± 0,2**
27	**Vis de fixation de sonde de niveau d'huile**	**1 ± 0,2**
28	**Bouchon de vidange**	**3,4 ± 0,3**
29	**Vis de carter d'huile**	**0,8 ± 0,1**
30	**Manocontact de pression d'huile**	**2 ± 0,2**
31	**Goujon de crépine d'huile**	**0,6 ± 0,1**
32	**Vis de pompe à huile** Pré serrage Serrage	 **0,7** **1 ± 0,1**
33	**Écrous de fixation de la crépine**	**1,1 ± 0,1**
34	**Vis de support filtre à huile**	**0,8 ± 0,2**
35	**Vis de fixation plaque anti-émulsion**	**1,9 ± 0,3**

B1BP35RP

POINTS PARTICULIERS : COUPLES DE SERRAGE

C4

Moteur : RFK

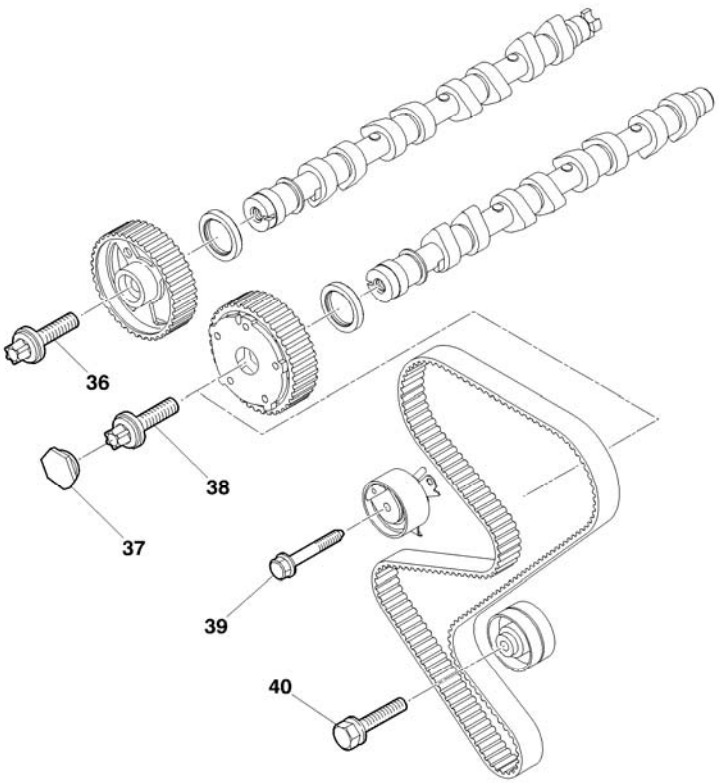

Distribution		
36	**Vis de poulie d'arbre à cames**	**7,5 ± 0,5**
37	**Bouchon de déphaseur d'arbre à cames (VVT)**	**3,2 ± 0,3**
38	**Vis de poulies d'arbre à cames d'admission** Pré serrage Serrage	 **2 ± 0,2** **11 ± 1**
39	**Vis de galet tendeur**	**2,1 ± 0,2**
40	**Vis de galet enrouleur**	**3,5 ± 0,5**

B1EP1GKP

POINTS PARTICULIERS : COUPLES DE SERRAGE

C4

Moteur : RFK

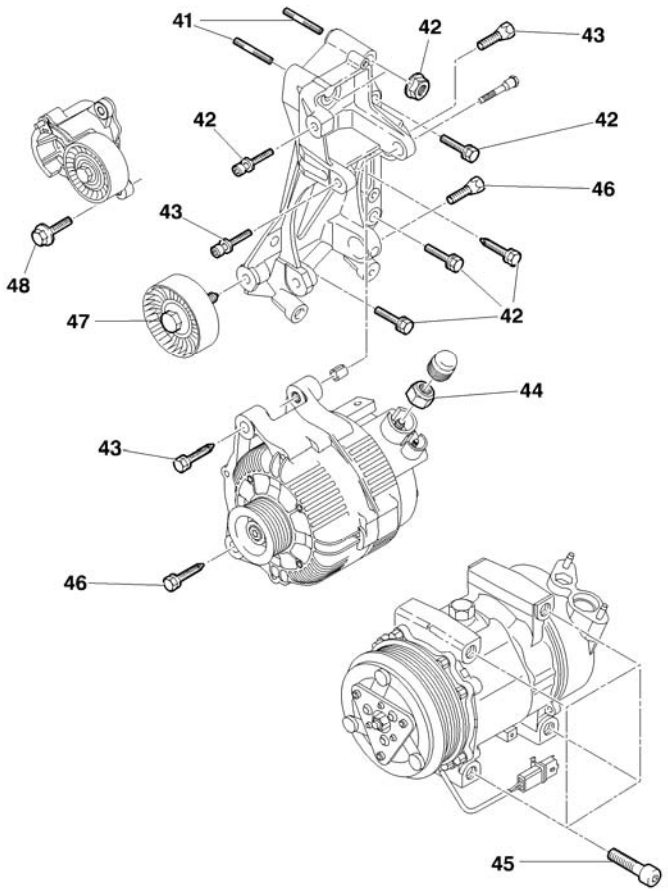

Accessoires		
41	**Goujon de fixation support accessoires**	**0,8 ± 0,1**
42	**Fixations du support accessoires** Pré serrage Serrage	 **1 ± 0,1** **1,9 ± 0,2**
43	**Vis supérieures de fixation d'alternateur**	**4,1 ± 0,5**
44	**Écrous de fixation circuit de puissance alternateur**	**1,6 ± 0,2**
45	**Vis de fixation compresseur de réfrigération**	**2,4 ± 0,3**
46	**Vis inférieures de fixation d'alternateur**	**4,9 ± 0,5**
47	**Vis de fixation galet enrouleur de courroie d'accessoires** Pré serrage Serrage	 **1,5 ± 0,1** **3,5 ± 0,4**
48	**Vis de fixation du galet tendeur automatique de courroie d'accessoires**	**2 ± 0,2**

B1BP35SP

POINTS PARTICULIERS : COUPLES DE SERRAGE

C4

Suspensions ensemble moteur/boîte de vitesses

Moteurs : 9HX-9HY-9HZ

Support moteur droit

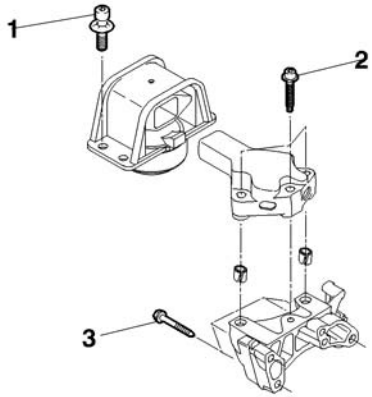

1	6 ± 0,6
2	5,5 ± 0,5
3	6 ± 0,6

Biellette anti-couple

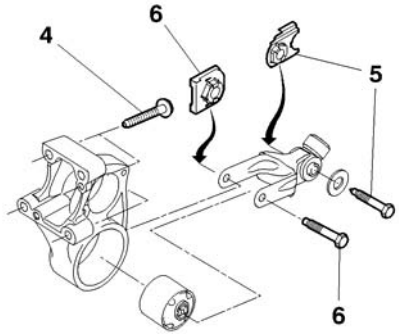

4	6 ± 0,6
5	3,9 ± 0,4
6	5,4 ± 0,8

Impacteur

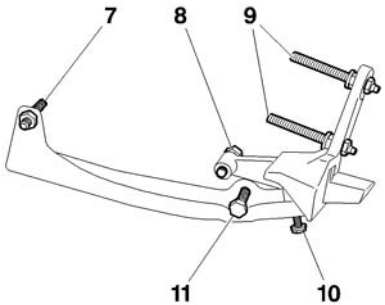

7	4 ± 0,4
8	
9	
10	
11	

Support moteur gauche sur boîte de vitesses

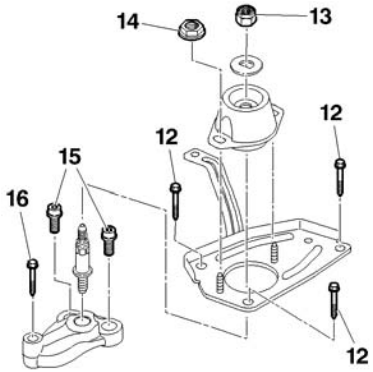

12	2 ± 0,3
13	6,5 ± 0,6
14	3 ± 0,3
15	6 ± 0,6
16	2 ± 0,2

B1BP38CC	B1BP38EC	B1BP38DC	B1BP38FC

POINTS PARTICULIERS : COUPLES DE SERRAGE

C4

Moteur : 9HX

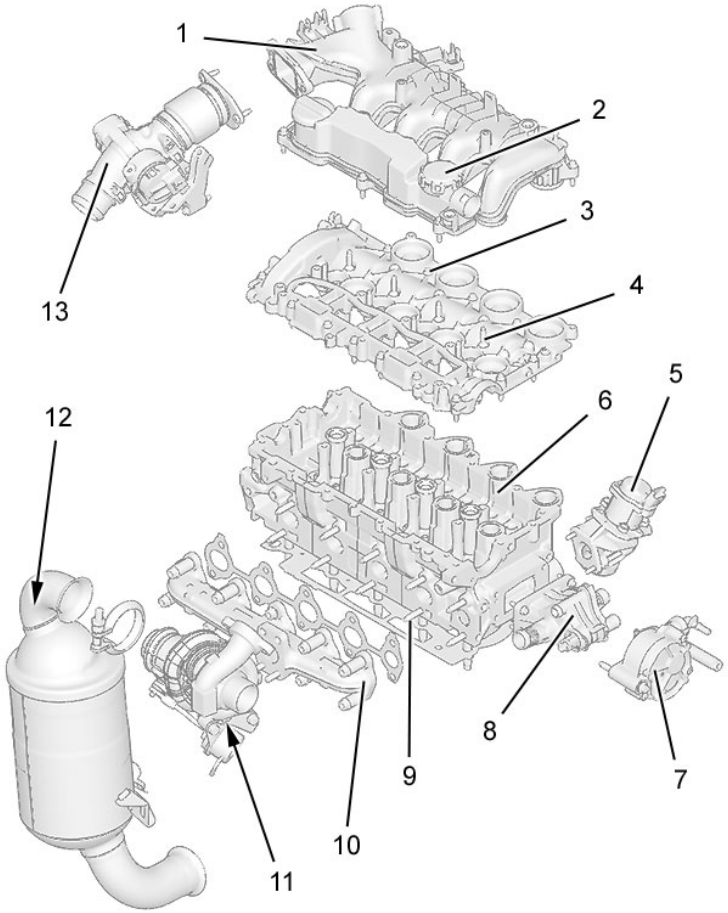

	Culasse	
1	**Collecteur d'admission d'air**	**1 ± 0,1**
2	**Déshuileur**	**1 ± 0,1**
3	**Carters de paliers d'arbre à cames** Pré-serrage Serrage	 **0,5 ± 0,1** **1 ± 0,1**

(3) des vis de carters de paliers d'arbre à cames
(4) Goujons carters de paliers d'arbre à cames

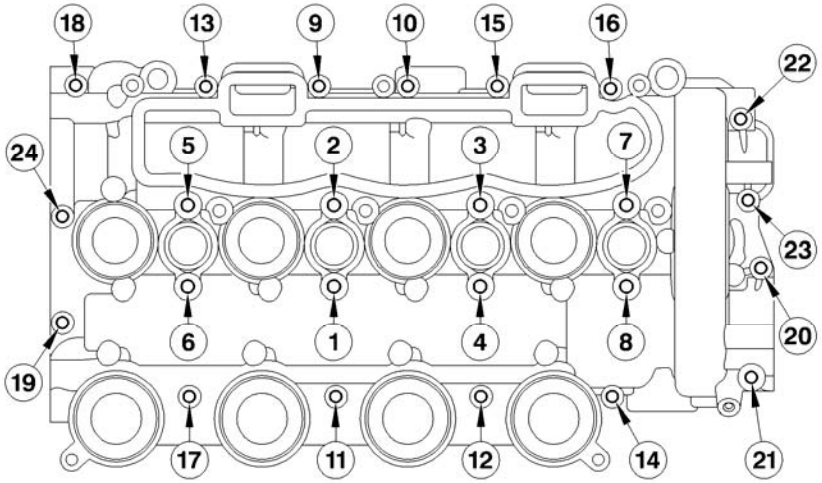

B1BP39YP

B1DP1D7D

POINTS PARTICULIERS : COUPLES DE SERRAGE

C4

Moteur : 9HX

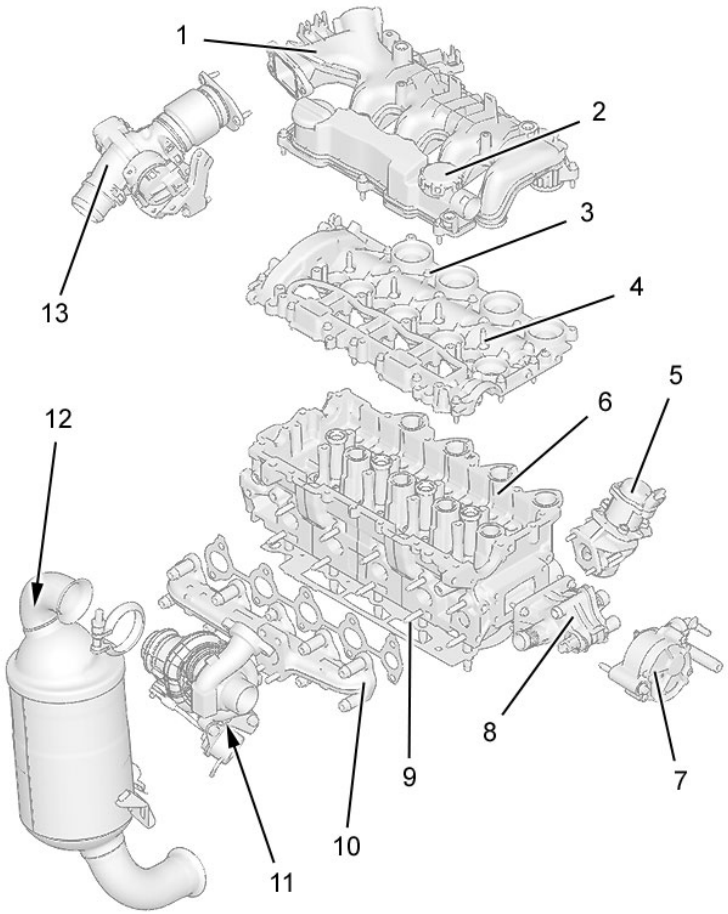

	Culasse	
4	**Goujon carters de paliers d'arbres à cames** Pré-serrage Serrage	 **0,5 ± 0,1** **1 ± 0,1**
5	**Electrovanne de recyclage des gaz d'échappement (EGR)**	**1 ± 0,1**
6	**Culasse** Pré-serrage Serrage Serrage angulaire	 **2 ± 0,2** **4 ± 0,5** **260° ± 5°**
7	**Pompe à vide**	**1,8 ± 0,2**
8	**Boîtier de sortie d'eau** Pré-serrage Serrage	 **0,3 ± 0,1** **0,7 ± 0,1**

(6) Ordre de serrage des vis de culasse

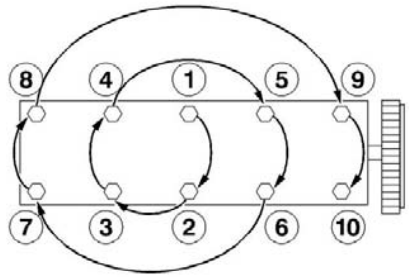

B1BP39YP

B1DP05BC

POINTS PARTICULIERS : COUPLES DE SERRAGE

C4

Moteur : 9HX

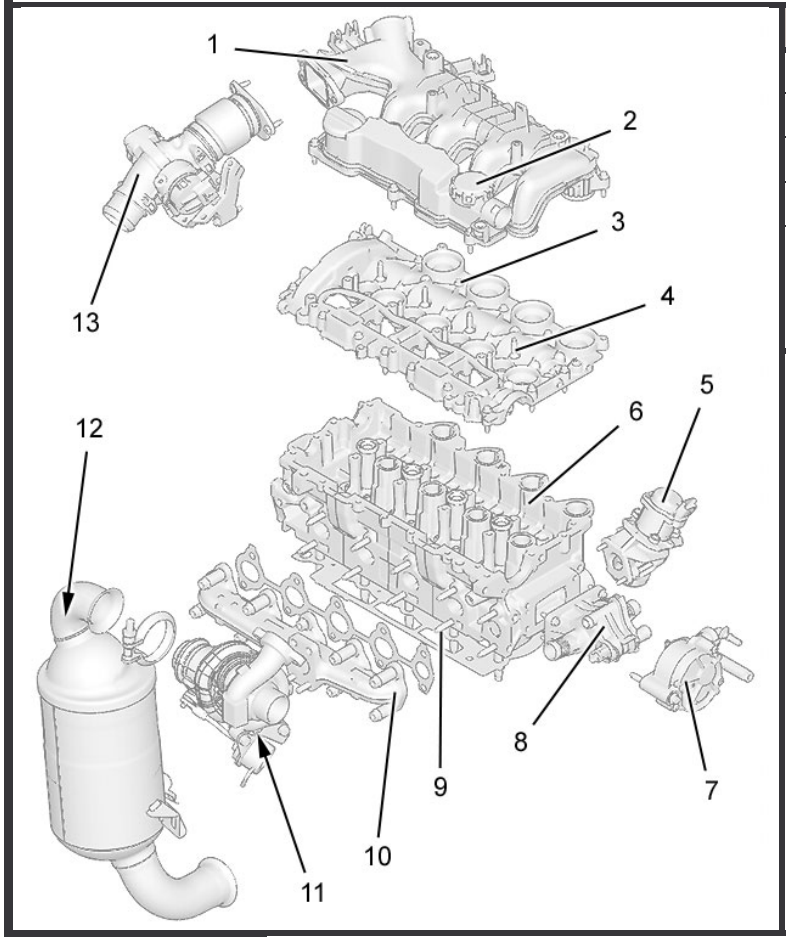

	Culasse	
9	**Collecteur d'échappement**	**2,5 ± 0,2**
10	**Goujon collecteur d'échappement**	**1 ± 0,2**
11	**Écrous turbocompresseur**	**2,6 ± 0,6**
12	**Écrous catalyseur**	**2 ± 0,1**
13	**Doseur d'air** Pré-serrage Serrage	 **0,1** **0,9 ± 0,2**

B1BP39YP

POINTS PARTICULIERS : COUPLES DE SERRAGE

C4

Moteur : 9HX

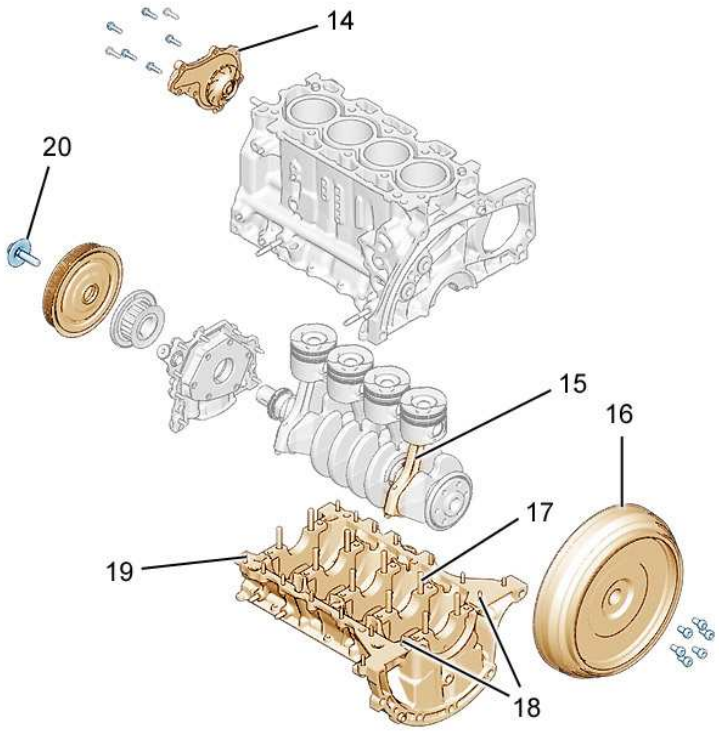

	Carter cylindre	
14	**Pompe à eau** Pré-serrage Serrage	 **0,3 ± 0,1** **0,9 ± 0,1**
15	**Vis de bielles** Pré-serrage Serrage angulaire	 **1 ± 0,1** **100° ± 5°**
16	**Volant moteur (suivant équipement)** Pré-serrage Serrage angulaire	 **1,7 ± 0,2** **75° ± 5°**
	Mécanisme d'embrayage	**2 ± 0,2**

(16) Ordre de serrage volant moteur

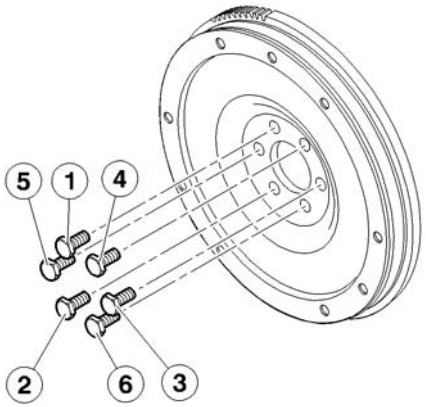

B1DP1LKP

B1CP0GKC

POINTS PARTICULIERS : COUPLES DE SERRAGE

C4

Moteur : 9HX

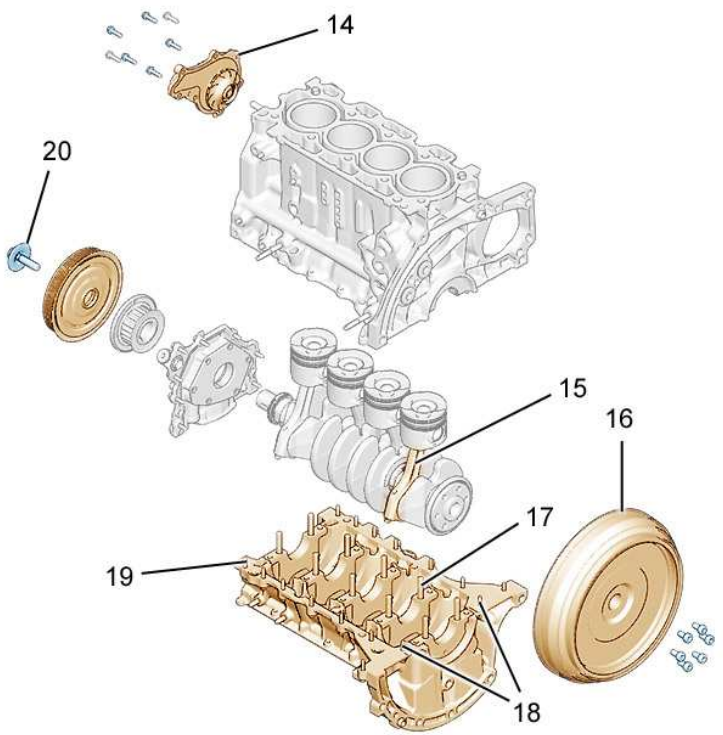

	Carter cylindre	
17	**Vis de fixation chapeaux de paliers** Pré-serrage Desserrage Serrage Serrage angulaire	 **1 ± 0,2** **180°** **3 ± 0,3** **140° ± 5°**
18	**Vis carter chapeaux de paliers de vilebrequin**	**0,8 ± 0,3**
19	**Vis carter chapeaux de paliers de vilebrequin** Pré-serrage Serrage	 **0,6 ± 0,2** **0,8 ± 0,3**
20	**Poulie d'entraînement d'accessoires** Pré-serrage Serrage angulaire	 **3,5 ± 0,4** **190° ± 5°**

B1DP1LKP

POINTS PARTICULIERS : COUPLES DE SERRAGE

C4

Moteur : 9HX

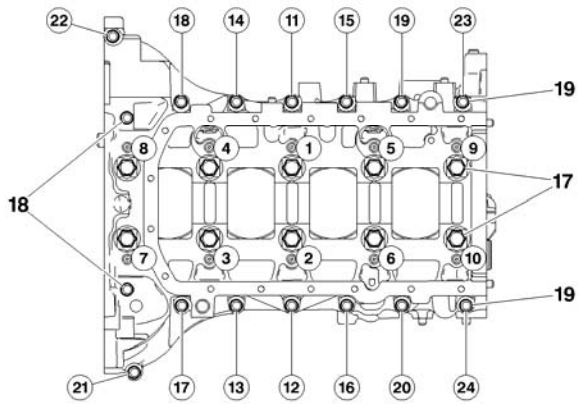

Carter cylindre

Carter chapeaux de paliers de vilebrequin.

Méthode de serrage

Pré-serrer les **10** vis (**17**) (**de 1 à 10**) à	**1**
Pré-serrer les **14** vis (**19**) (**de 11 à 24**) à	**0,6**
Serrer les **2** vis (**18**) (à l'intérieur de la cloche de volant moteur) à	**0,8**
Desserrer les vis (**17**) de	**180°**
Serrer les **10** vis (**17**) (**de 1 à 10**) à	**3**
Serrer les vis (**17**) (**de 1 à 10**) de	**140°**
Serrer les **14** vis (**19**) (**de 11 à 24**) à	**0,8**

Ordre de serrage des vis (17), (18) et (19)

(17) Vis de fixation chapeaux de palier (vis M9)

(18) Vis carter chapeaux de paliers de vilebrequin (vis M6)

(19) Vis carter chapeaux de paliers de vilebrequin (vis M6)

B1DP1LLD

POINTS PARTICULIERS : COUPLES DE SERRAGE

C4

Moteur : 9HX

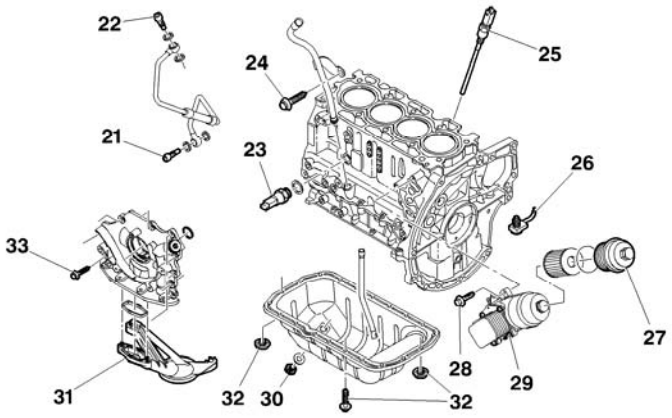

Lubrification		
21	Tube de graissage du turbocompresseur	3 ± 0,5
22		2,1 ± 0,3
23	Manocontact de pression d'huile	2 ± 0,2
24	Jauge à huile	0,8 ± 0,2
25	Jauge électrique d'huile	2,7 ± 0,5
26	Gicleurs de fond de piston	2 ± 0,5
27	Couvercle de filtre à huile	2,5 ± 0,5
28	Support de filtre à huile	1 ± 0,2
29	Échangeur thermique eau/huile	1 ± 0,1
30	Bouchon de vidange	2,5 ± 0,3
31	Crépine d'aspiration d'huile	1 ± 0,1
32	Carter d'huile	1,2 ± 0,2
33	Ensemble pompe à huile	0,9 ± 0,1

B1DP1LMD

POINTS PARTICULIERS : COUPLES DE SERRAGE

C4

Moteur : 9HX

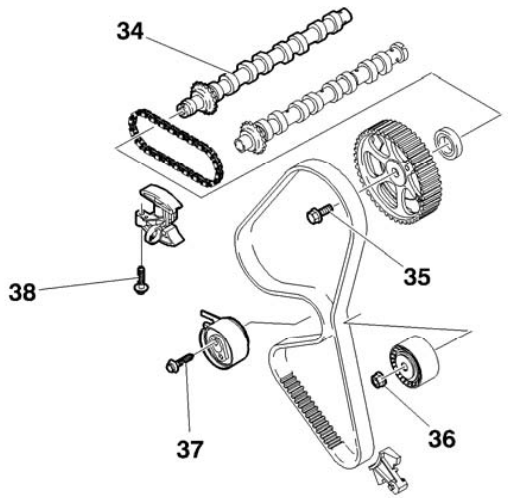

Distribution		
34	**Chapeaux de paliers d'arbre à cames**	**1 ± 0,1**
35	**Poulies d'arbre à cames** Pré-serrage Serrage angulaire	 **2 ± 0,2** **50° ± 5°**
36	**Galet enrouleur de la courroie de distribution**	**3,7 ± 0,3**
37	**Galet tendeur de courroie de distribution**	**2,7 ± 0,2**
38	**Tendeur de chaîne de distribution**	**1 ± 0,1**

B1EP1HQD

POINTS PARTICULIERS : COUPLES DE SERRAGE

C4

Moteur : 9HX

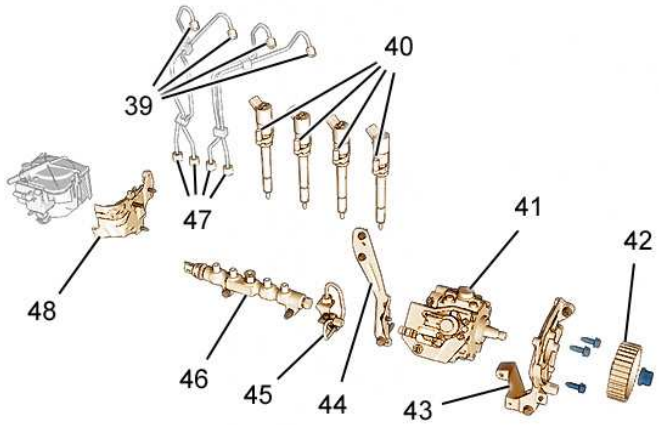

	Circuit d'injection	
39	**Raccord sur injecteur** Pré-serrage Serrage	 **2 ± 0,5** **2,5 ± 0,3**
40	**Écrou bride fixation injecteur** Pré-serrage Serrage angulaire	 **0,5 ± 0,5** **65° ± 5°**
41	**Pompe d'injection diesel sur support**	**2,2 ± 0,3**
42	**Poulie de pompe d'injection diesel**	**5 ± 0,5**
43	**Support avant de pompe haute pression diesel**	**2 ± 0,5**

B1HP22SD

POINTS PARTICULIERS : COUPLES DE SERRAGE

C4

Moteur : 9HX

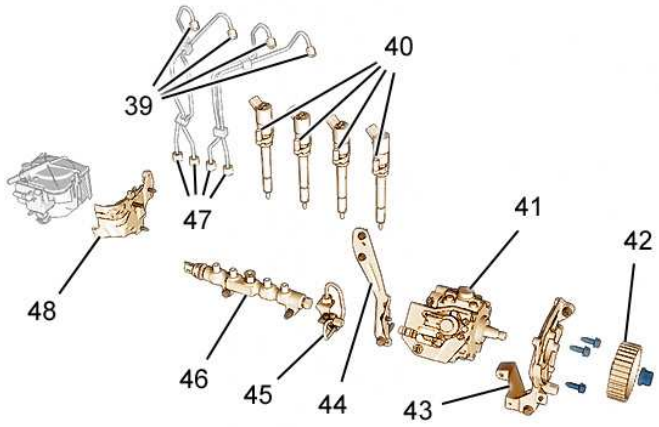

	Circuit d'injection	
44	**Support arrière de pompe haute pression diesel**	**2 ± 0,5**
45	**Raccord sur pompe haute pression diesel** Pré-serrage Serrage	 **2 ± 0,5** **2,5 ± 0,3**
46	**Rampe d'injection commune haute pression carburant sur bloc moteur.**	**2,2 ± 0,3**
47	**Raccords sur rampe d'injection commune haute pression carburant** Pré-serrage Serrage	 **2 ± 0,5** **2,5 ± 0,3**
48	**Support de filtre à carburant.**	**0,7 ± 0,1**

B1HP22SD

POINTS PARTICULIERS : COUPLES DE SERRAGE

C4

Moteur : 9HX

Version sans filtre à particules

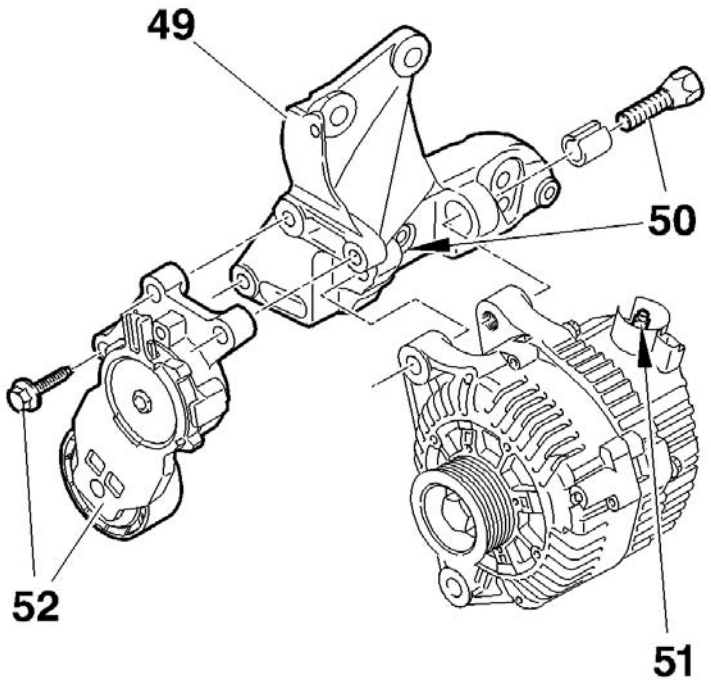

Accessoires		
49	Support multifonction	2 ± 0,4
50	Vis de fixation alternateur	4,9 ± 1,2
51	Écrous de fixation circuit de puissance alternateur	1,4 ± 0,2
52	Galet tendeur accessoires	2,1 ± 0,2

D1AP02NC

POINTS PARTICULIERS : COUPLES DE SERRAGE	C4

Moteur : 9HX

Version sans réfrigération

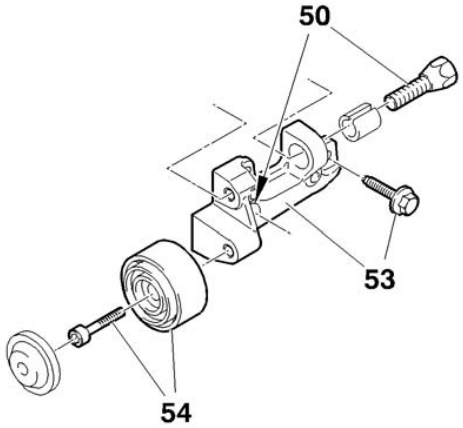

Accessoires		
53	Support d'accessoires	2 ± 0,5
54	Galet enrouleur	4,5 ± 0,5

Version avec réfrigération

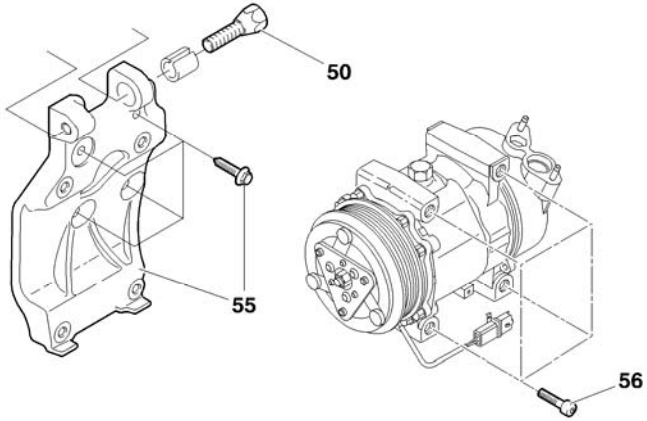

55	Support du compresseur de réfrigération	2 ± 0,5
56	Vis compresseur de réfrigération	2,4 ± 0,5

D1AP02PC	D1AP02QD

POINTS PARTICULIERS : COUPLES DE SERRAGE

C4

Moteurs : 9HY - 9HZ

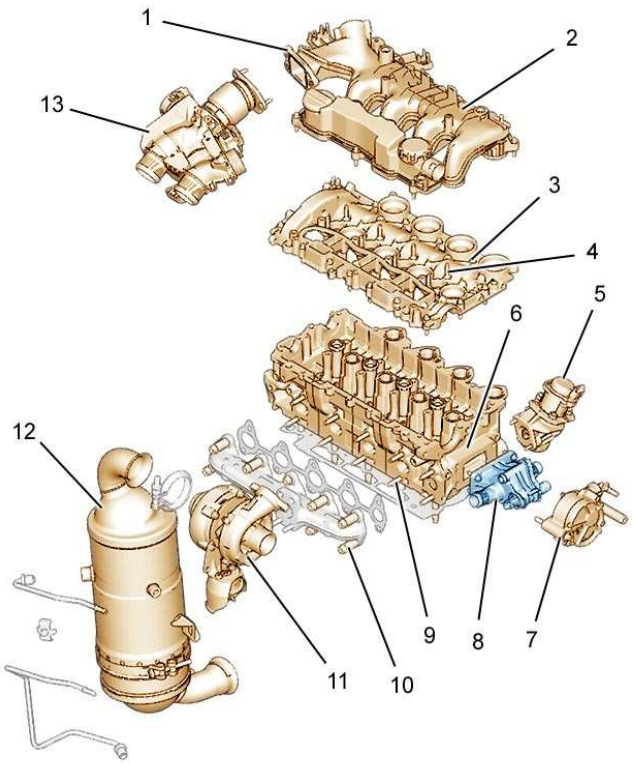

	Culasse	
1	**Collecteur d'admission d'air**	**1 ± 0,1**
2	**Déshuileur**	**1 ± 0,1**
3	**Vis Carters de paliers d'arbre à cames** Pré-serrage Serrage	 **0,5 ± 0,1** **1 ± 0,1**

(3) Ordre de serrage des vis de carters de paliers d'arbre à cames

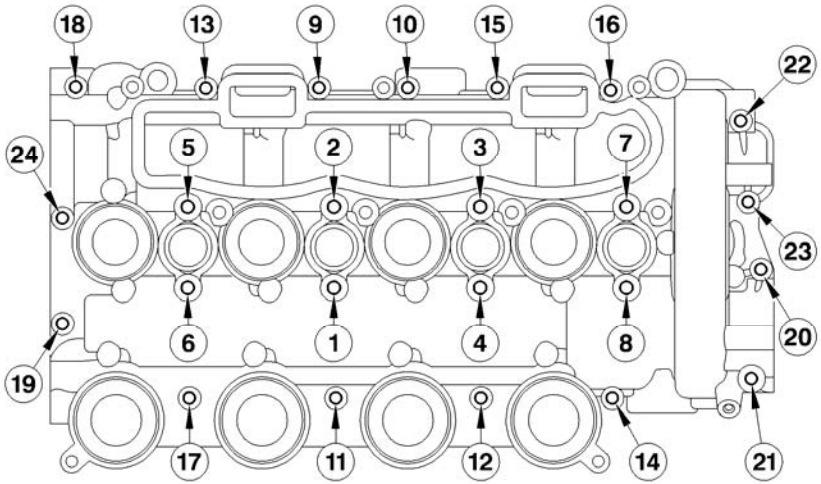

B1BP39XP

B1DP1D7D

POINTS PARTICULIERS : COUPLES DE SERRAGE

C4

Moteurs : 9HY - 9HZ

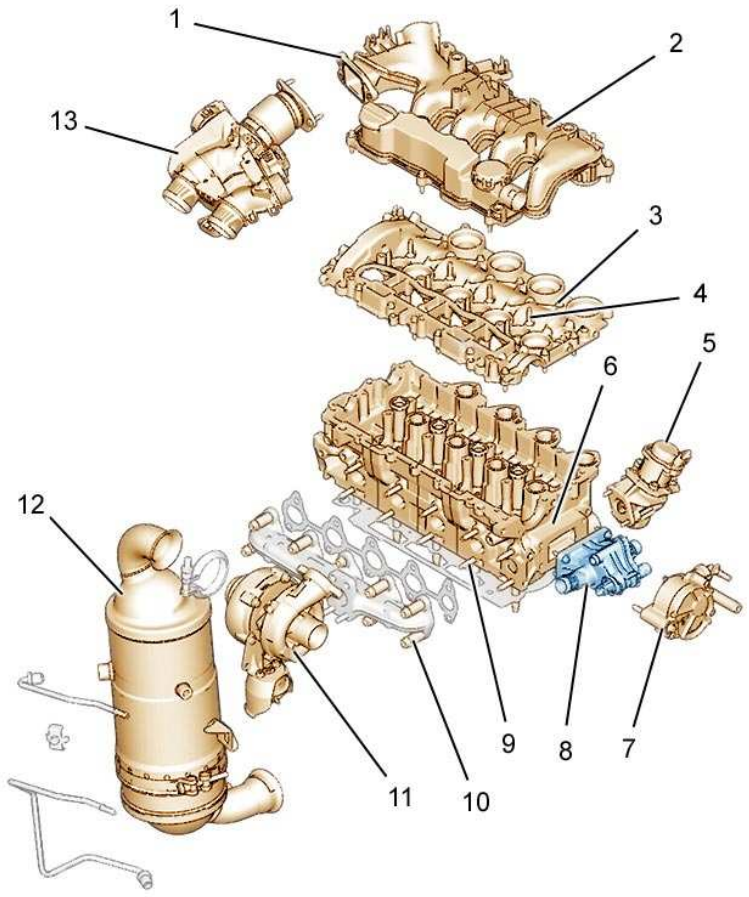

	Culasse	
4	**Goujons carters de paliers d'arbre à cames** Pré-serrage Serrage	 **0,5 ± 0,1** **1 ± 0,1**
5	**Electrovanne de recyclage des gaz d'échappement (EGR)**	**1 ± 0,1**
6	**Culasse** Pré-serrage Serrage Serrage angulaire	 **2 ± 0,2** **4 ± 0,5** **260° ± 5°**
7	**Pompe à vide**	**1,8 ± 0,2**
8	**Boîtier de sortie d'eau** Pré-serrage Serrage	 **0,3 ± 0,1** **0,7 ± 0,1**

(6) Ordre de serrage des vis de culasse

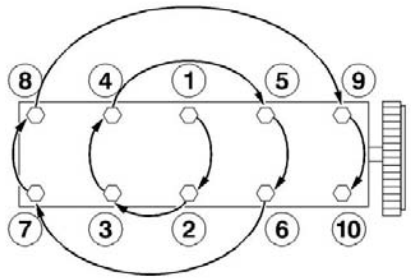

B1BP39XP

B1DP05BC

POINTS PARTICULIERS : COUPLES DE SERRAGE

C4

Moteurs : 9HY - 9HZ

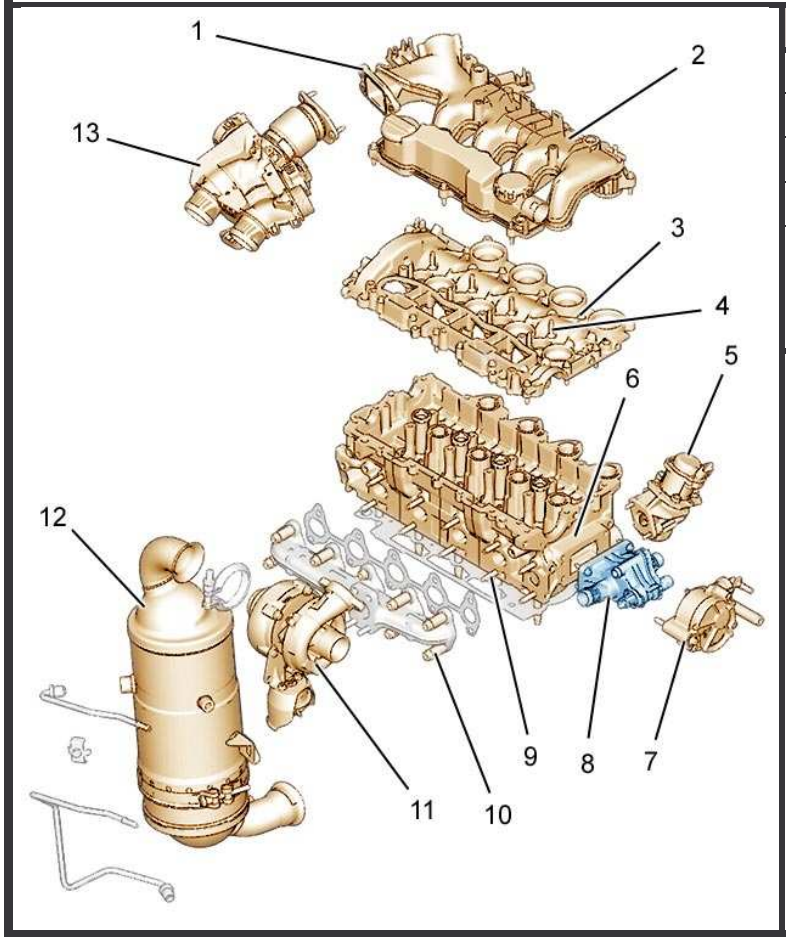

Culasse		
9	**Collecteur d'échappement**	**2,5 ± 0,2**
10	**Goujon collecteur d'échappement**	**1 ± 0,2**
11	**Écrous turbocompresseur**	**2,6 ± 0,6**
12	**Écrous catalyseur**	**2 ± 0,1**
13	**Double boîtier de papillon (suivant équipement)** Pré-serrage Serrage	 **0,1** **0,9 ± 0,2**

B1BP39XP

POINTS PARTICULIERS : COUPLES DE SERRAGE

Moteurs : 9HY - 9HZ

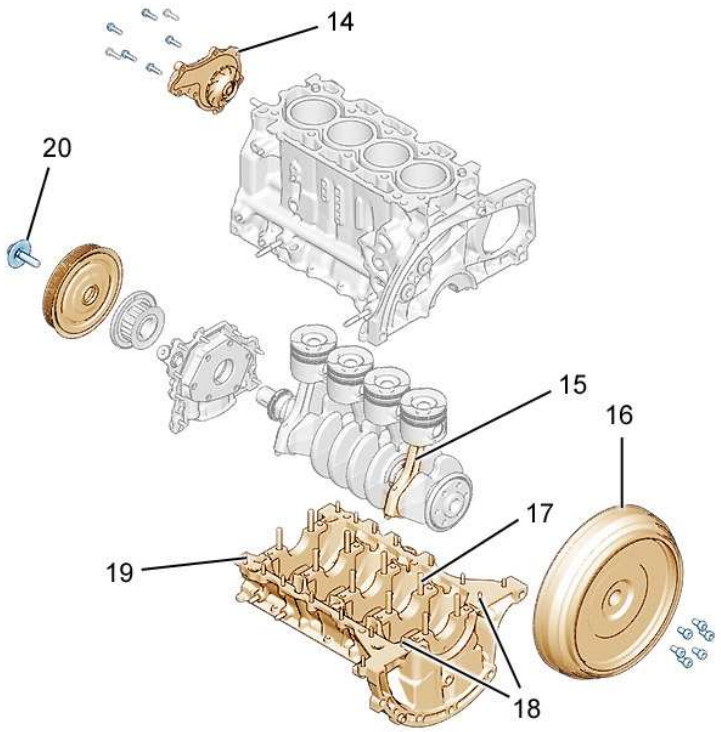

	Carter cylindre	
14	**Pompe à eau** Pré-serrage Serrage	 **0,3 ± 0,1** **0,9 ± 0,1**
15	**Vis de bielles** Pré-serrage Serrage angulaire	 **1 ± 0,1** **100° ± 5°**
16	**Volant moteur amortisseur (suivant équipement)** Pré-serrage Serrage angulaire	 **3 ± 0,3** **90° ± 5°**
	Volant moteur (suivant équipement) Pré-serrage Serrage angulaire	 **1,7 ± 0,2** **75° ± 5°**

(16) Ordre de serrage volant moteur

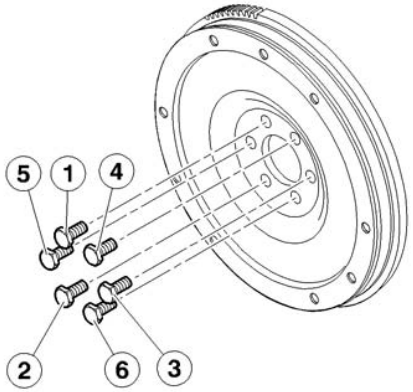

B1DP1LKP

B1CP0GKC

POINTS PARTICULIERS : COUPLES DE SERRAGE

C4

Moteurs : 9HY - 9HZ

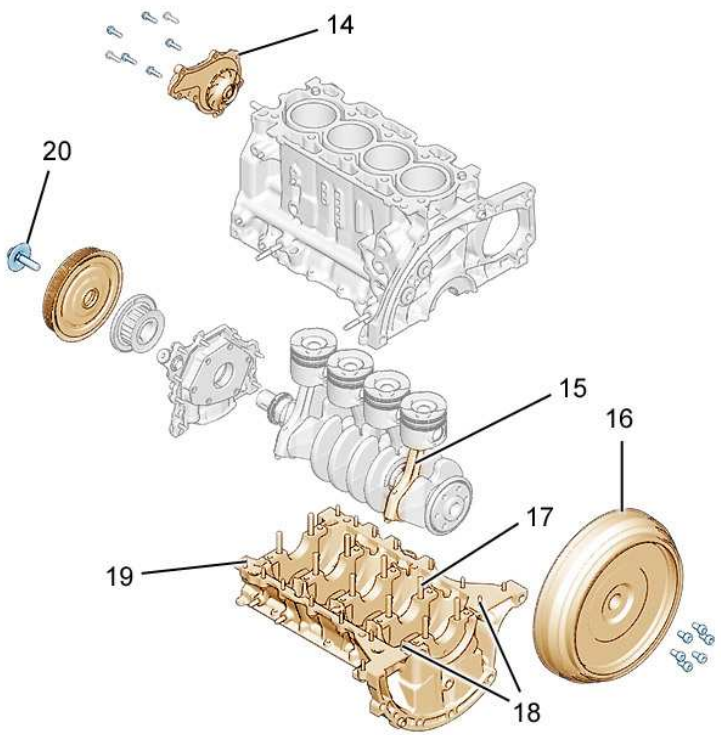

	Carter cylindre	
17	**Vis de fixation chapeaux de paliers** Pré-serrage Desserrage Serrage Serrage angulaire	 **1 ± 0,2** **180°** **3 ± 0,3** **140° ± 5°**
18	**Vis carter chapeaux de paliers de vilebrequin**	**0,8 ± 0,3**
19	**Vis carter chapeaux de paliers de vilebrequin** Pré-serrage Serrage	 **0,6 ± 0,2** **0,8 ± 0,3**
20	**Poulie d'entraînement d'accessoires** Pré-serrage Serrage angulaire	 **3,5 ± 0,4** **190° ± 5°**

B1DP1LKP

POINTS PARTICULIERS : COUPLES DE SERRAGE

C4

Moteurs : 9HY - 9HZ

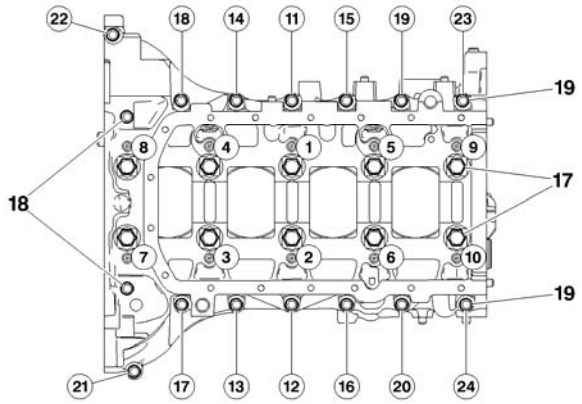

Carter cylindre

Carter chapeaux de paliers de vilebrequin.	
Méthode de serrage	
Pré-serrer les **10** vis (**17**) (**de 1 à 10**) à	**1**
Pré-serrer les **14** vis (**19**) (**de 11 à 24**) à	**0,6**
Serrer les **2 vis** (**18**) (**à l'intérieur de la cloche de volant moteur**) à	**0,8**
Desserrer les vis (**17**) de	**180°**
Serrer les **10 vis** (**17**) (**de 1 à 10**) à	**3**
Serrer les vis (**17**) (**de 1 à 10**) de	**140°**
Serrer les **14** vis (**19**) (**de 11 à 24**) à	**0,8**

(17) Vis de fixation chapeaux de palier (vis M9)

(18) Vis carter chapeaux de paliers de vilebrequin (vis M6)

(19) Vis carter chapeaux de paliers de vilebrequin (vis M6)

B1DP1LLD

POINTS PARTICULIERS : COUPLES DE SERRAGE

C4

Moteurs : 9HY - 9HZ

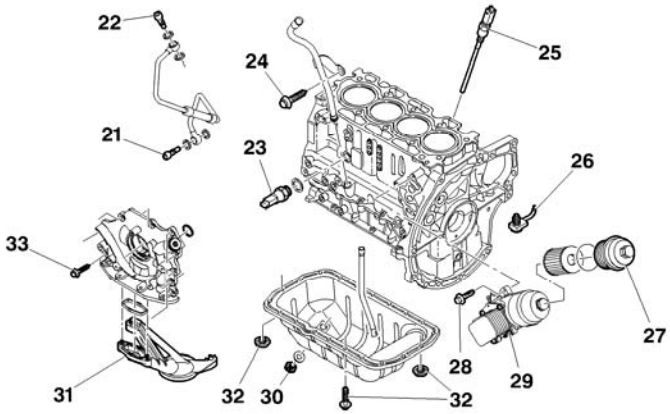

Lubrification		
21	Tube de graissage du turbocompresseur	3 ± 0,5
22		2,1 ± 0,3
23	Manocontact de pression d'huile	2 ± 0,2
24	Jauge à huile	0,8 ± 0,2
25	Sonde de niveau d'huile	2,7 ± 0,5
26	Gicleurs de fond de piston	2 ± 0,5
27	Couvercle de filtre à huile	2,5 ± 0,5
28	Support de filtre à huile	1 ± 0,2
29	Échangeur thermique eau/huile	1 ± 0,1
30	Bouchon de vidange	2,5 ± 0,3
31	Crépine d'aspiration d'huile	1 ± 0,1
32	Carter d'huile	1,2 ± 0,2
33	Ensemble pompe à huile	0,9 ± 0,1

B1DP1LMD

POINTS PARTICULIERS : COUPLES DE SERRAGE

C4

Moteurs : 9HY - 9HZ

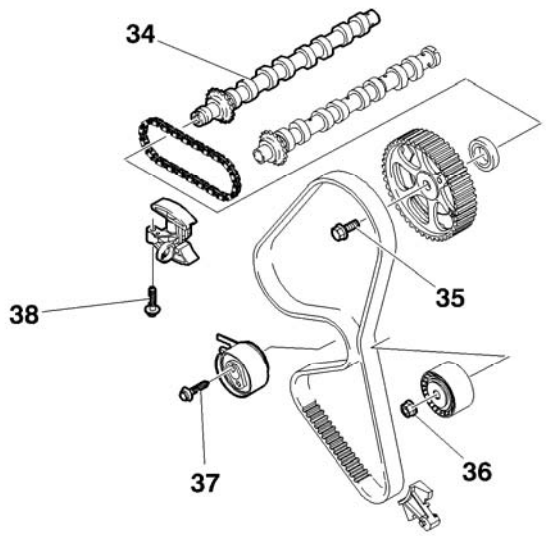

Distribution		
34	**Chapeaux de paliers d'arbre à cames**	**1 ± 0,1**
35	**Poulies d'arbre à cames** Pré-serrage Serrage angulaire	 **2 ± 0,2** **50° ± 5°**
36	**Galet enrouleur de la courroie de distribution**	**3,7 ± 0,3**
37	**Galet tendeur de courroie de distribution**	**2,7 ± 0,2**
38	**Tendeur de chaîne de distribution**	**1 ± 0,1**

B1EP1HQD

POINTS PARTICULIERS : COUPLES DE SERRAGE

C4

Moteurs : 9HY - 9HZ

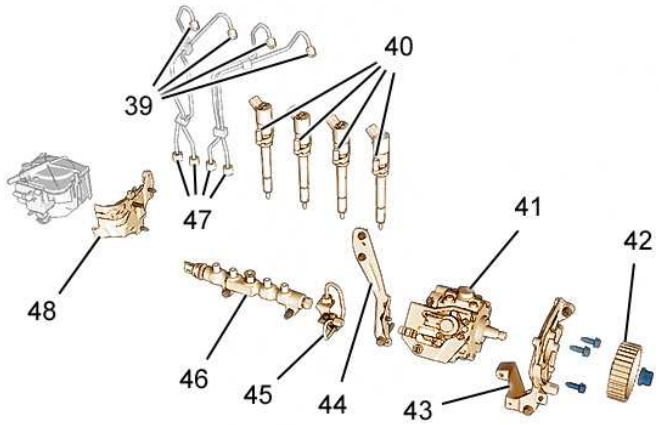

	Circuit d'injection	
39	**Raccord sur injecteur** Pré-serrage Serrage	 **2 ± 0,5** **2,5 ± 0,3**
40	**Écrou bride fixation injecteur** Pré-serrage Serrage angulaire	 **0,5 ± 0,5** **65° ± 5°**
41	**Pompe d'injection diesel sur support**	**2,2 ± 0,3**
42	**Poulie de pompe d'injection diesel**	**5 ± 0,5**
43	**Support avant de pompe haute pression diesel**	**2 ± 0,5**

B1HP22SD

POINTS PARTICULIERS : COUPLES DE SERRAGE

C4

Moteurs : 9HY - 9HZ

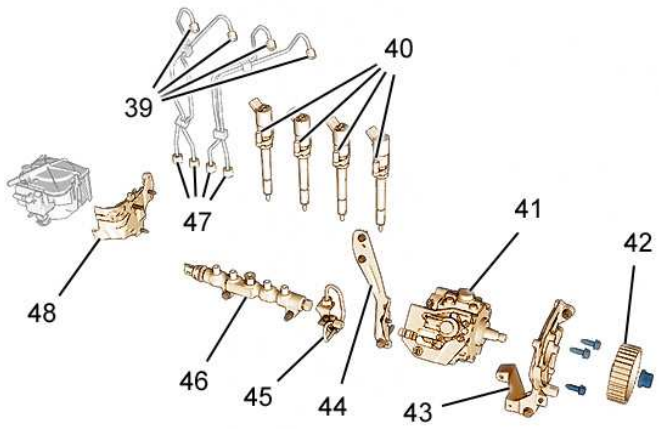

	Circuit d'injection	
44	**Support arrière de pompe haute pression diesel**	**2 ± 0,5**
45	**Raccord sur pompe haute pression diesel** Pré-serrage Serrage	 **2 ± 0,5** **2,5 ± 0,3**
46	**Rampe d'injection commune haute pression carburant sur bloc moteur.**	**2,2 ± 0,3**
47	**Raccords sur rampe d'injection commune haute pression carburant** Pré-serrage Serrage	 **2 ± 0,5** **2,5 ± 0,3**
48	**Support de filtre à carburant.**	**0,7 ± 0,1**

B1HP22SD

POINTS PARTICULIERS : COUPLES DE SERRAGE

C4

Moteurs : 9HY - 9HZ

Version sans filtre à particules

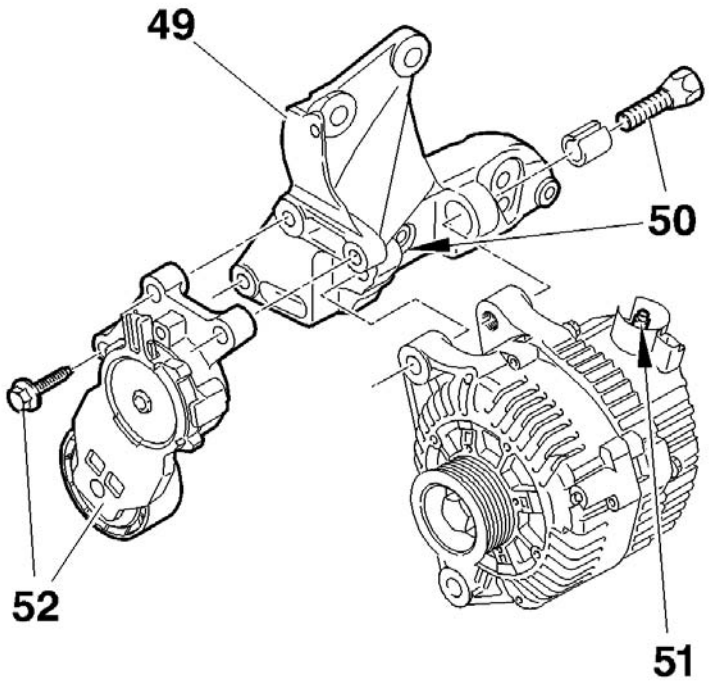

Accessoires		
49	Support multifonction	2 ± 0,4
50	Vis de fixation alternateur	4,9 ± 1,2
51	Écrous de fixation circuit de puissance alternateur	1,4 ± 0,2
52	Galet tendeur accessoires	2,1 ± 0,2

D1AP02NC

POINTS PARTICULIERS : COUPLES DE SERRAGE

C4

Moteurs : 9HY - 9HZ

Version sans réfrigération

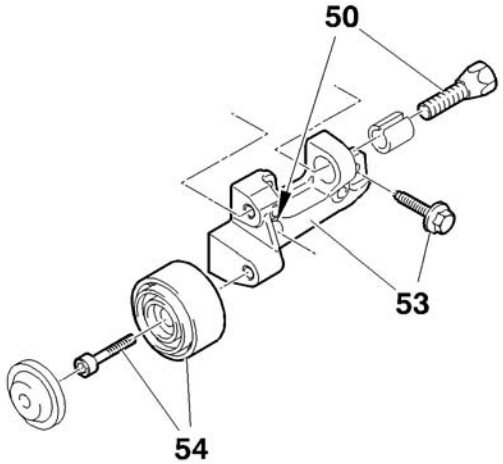

	Accessoires	
53	Support d'accessoires	2 ± 0,5
54	Galet enrouleur	4,5 ± 0,5

Version avec réfrigération

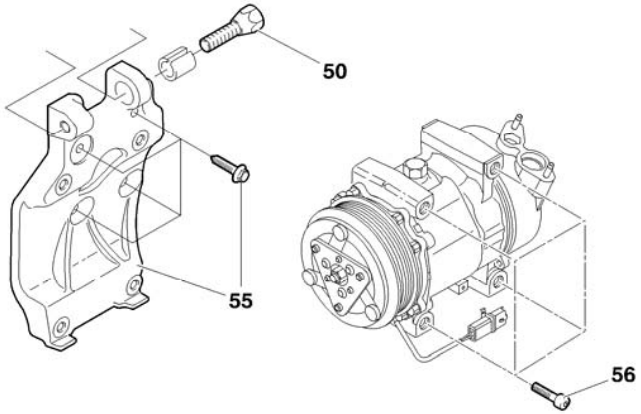

55	Support de compresseur de réfrigération	2 ± 0,5
56	Vis compresseur de réfrigération	2,4 ± 0,5

D1AP02PC | D1AP02QD

POINTS PARTICULIERS : COUPLES DE SERRAGE	C4

Moteurs : 9HY - 9HZ

Version avec filtre à particules

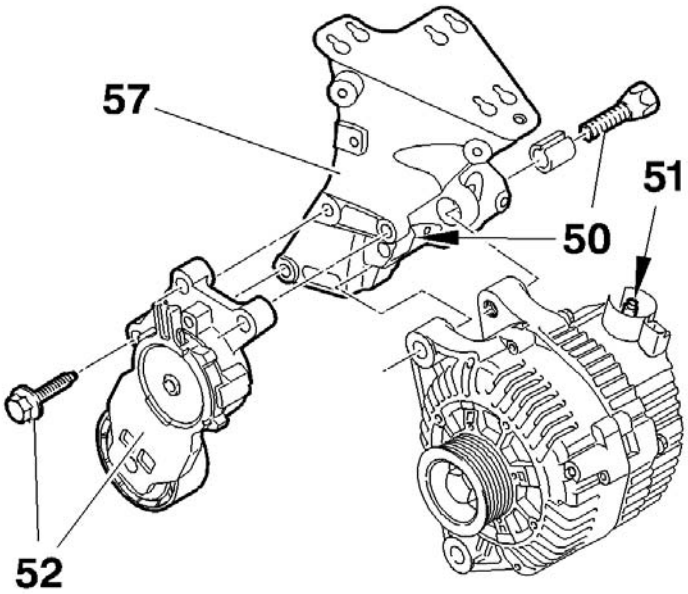

Accessoires		
57	Support multifonction	3,2 ± 0,2

D1AP02RC

POINTS PARTICULIERS : COUPLES DE SERRAGE C4

Suspensions ensemble moteur/boîte de vitesses

Moteur : RHR

Support moteur droit

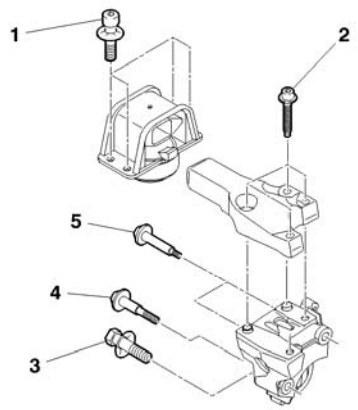

1	5,5 ± 0,5
2	6 ± 0,5
3	5,5 ± 0,5
4	
5	

Support moteur gauche

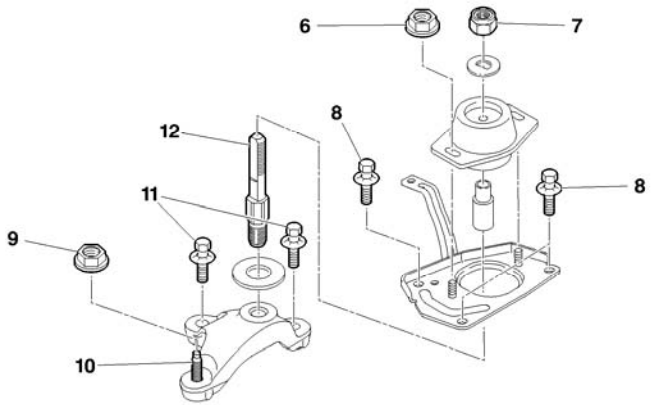

6	3 ± 0,3
7	6,5 ± 0,6
8	2 ± 0,2
9	4,5 ± 0,4
10	3 ± 0,3
11	5,5 ± 0,5
12	5 ± 0,5

Support moteur inférieur

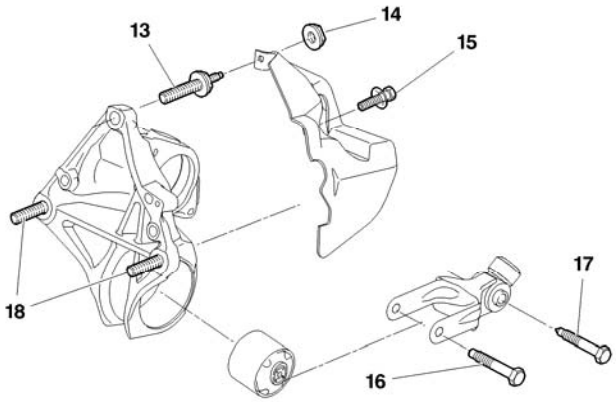

13	6 ± 0,6
14	1 ± 0,1
15	
16	5,5 ± 0,5
17	4 ± 0,4
18	6 ± 0,6

B1BP35HD	B1BP35KD	B1BP35JD

POINTS PARTICULIERS : COUPLES DE SERRAGE

C4

Moteur : RHR

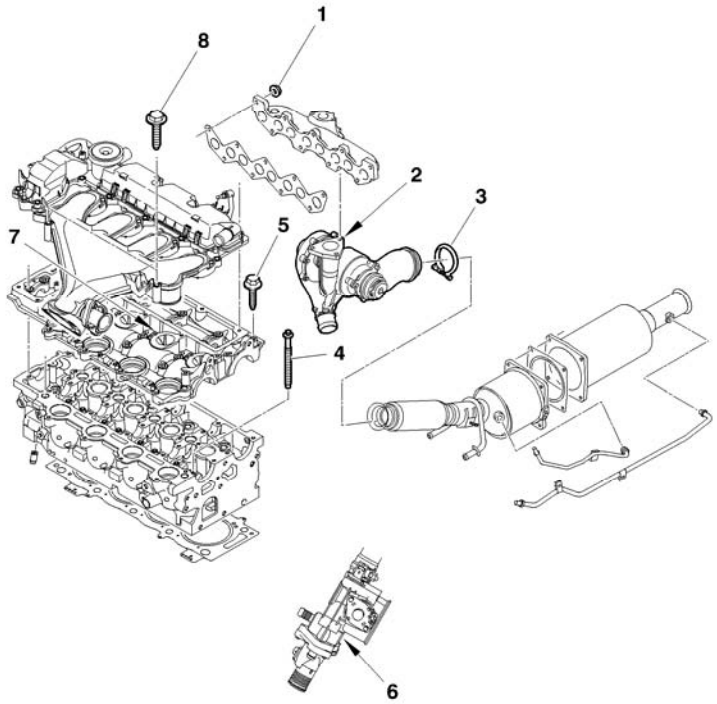

	Culasse	
1	**Collecteur d'échappement** Pré-serrage Serrage	 **1,5** **3 ± 0,3**
2	**Turbocompresseur**	**2,5 ± 0,2**
3	**Collier d'échappement**	**2,5 ± 0,5**
4	**Vis de culasse (*)** Pré-serrage Serrage Desserrer Serrage Serrage angulaire	 **2,2 ± 0,2** **6 ± 0,5** **1 Tour** **6 ± 0,5** **220° ± 5°**

(*) (4) Ordre de serrage

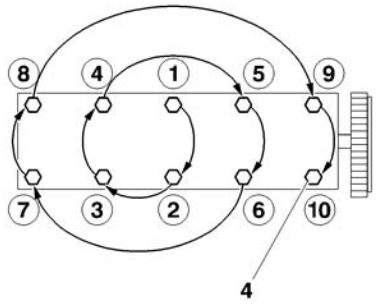

B1DP1LCP

B1DP1LDC

POINTS PARTICULIERS : COUPLES DE SERRAGE

C4

Moteur : RHR

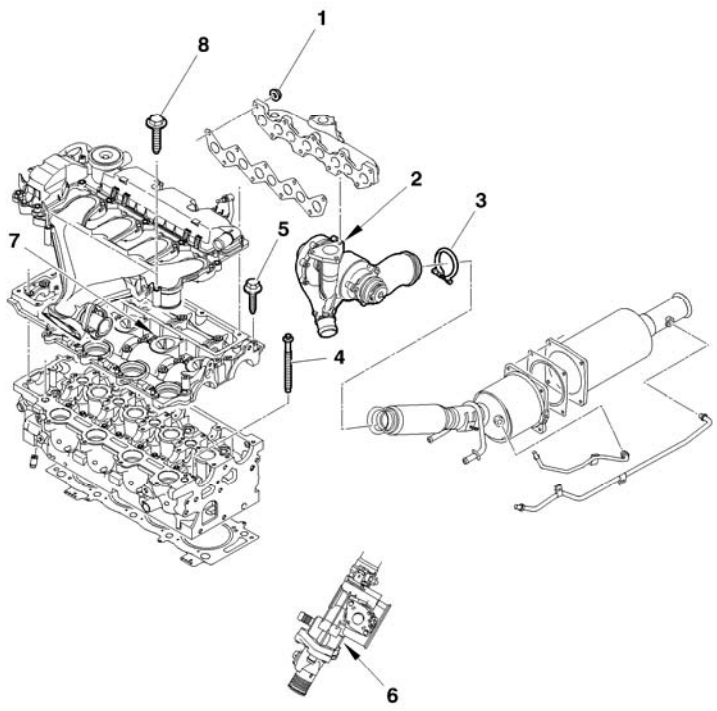

	Culasse	
5	**Vis carter chapeaux de paliers d'arbres à cames (*)**	**1 ± 0,1**
6	**Fixation du boîtier de sortie d'eau**	**2 ± 0,2**
7	**Vis colonnettes carter chapeaux de paliers d'arbres à cames (*)** Pré-serrage (Les 26 vis Ø 6) Serrage (Les 26 vis Ø 6)	 **0,5** **1 ± 0,1**
8	**Vis couvre culasse d'admission (*)** (19 vis)	**0,9 ± 0,1**

B1DP1LCP

POINTS PARTICULIERS : COUPLES DE SERRAGE

C4

Moteur : RHR

Culasse

(*) Vis (5) et (7) Ordre de serrage	(*) Vis (8) Ordre de serrage
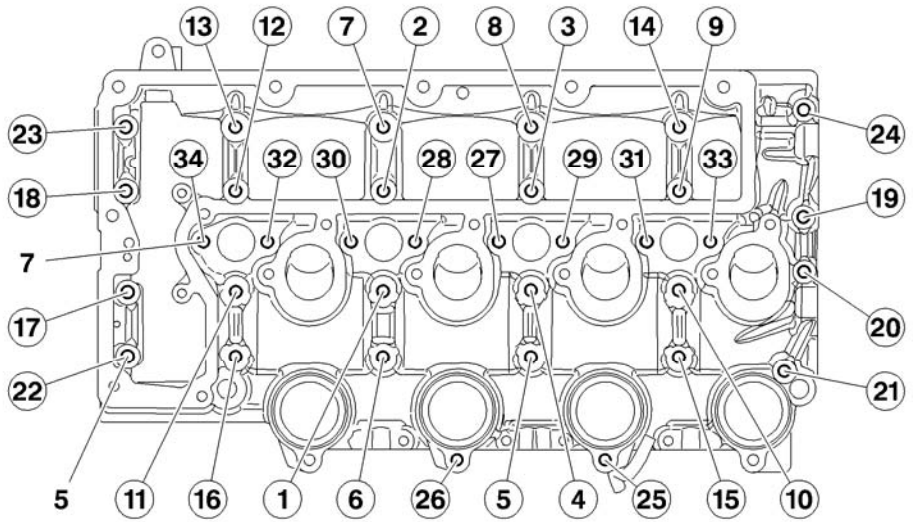	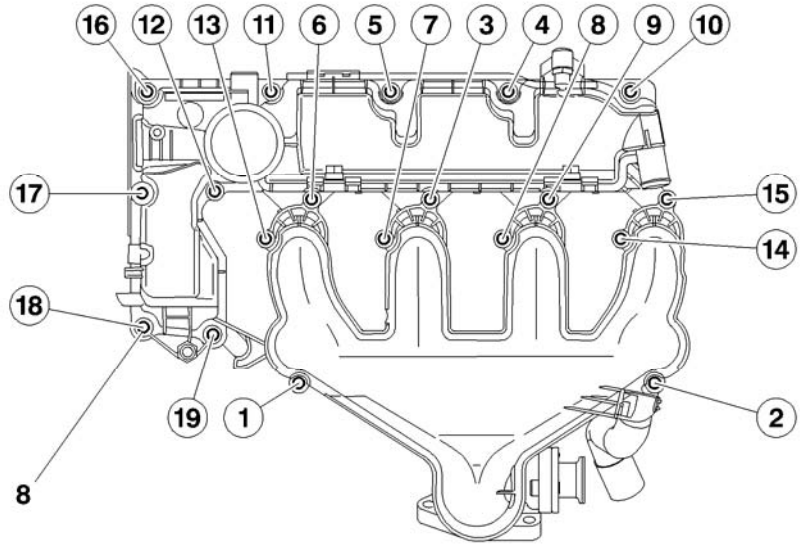
(**5**) Vis carter chapeaux de paliers d'arbre à cames. (**7**) Vis colonnettes carter chapeaux de paliers d'arbre à cames.	(**8**) Vis couvre-culasse d'admission

B1DP1LED

B1BP38ZD

POINTS PARTICULIERS : COUPLES DE SERRAGE

C4

Moteur : RHR

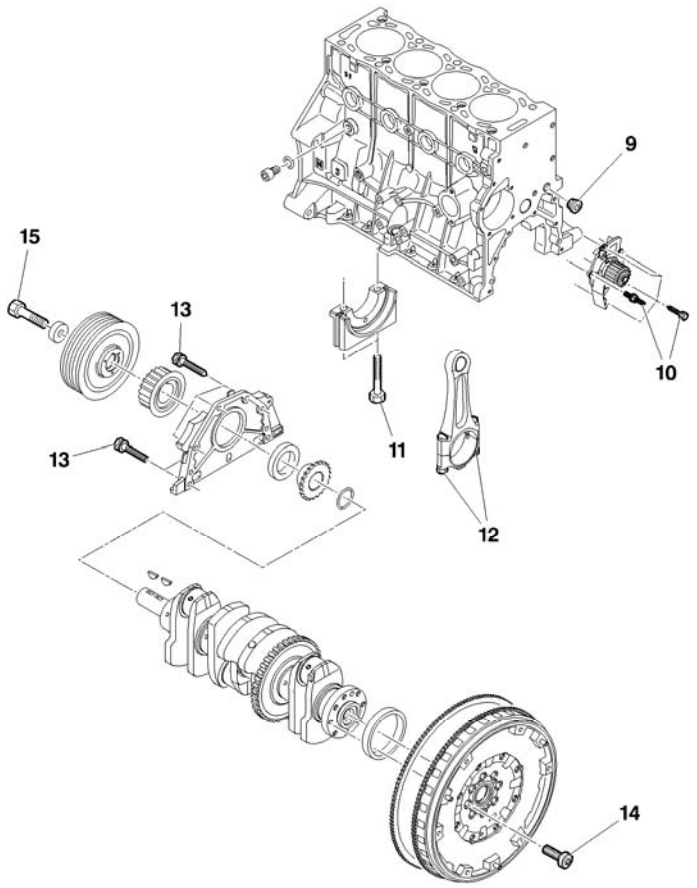

	Carter cylindre	
9	**Bouchon de circuit d'huile**	**3 ± 0,3**
10	**Vis pompe à eau**	**1,6 ± 0,3**
11	**Vis de chapeaux de paliers de vilebrequin (*)** Pré-serrage Serrage angulaire	 **2,5 ± 0,2** **60° ± 5°**
12	**Ecrou chapeaux de bielles** Serrage Desserrer de Serrage Serrage angulaire	 **1** **180°** **2,3 ± 0,1** **45° ± 5°**

(*) (11) Vis de chapeaux de paliers de vilebrequin

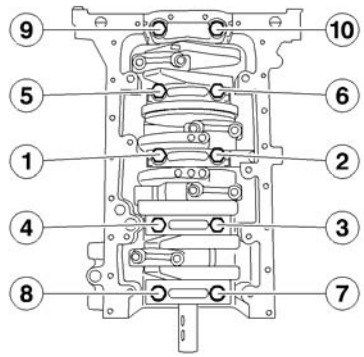

B1CP0GNP

B1CP0DGC

POINTS PARTICULIERS : COUPLES DE SERRAGE

C4

Moteur : RHR

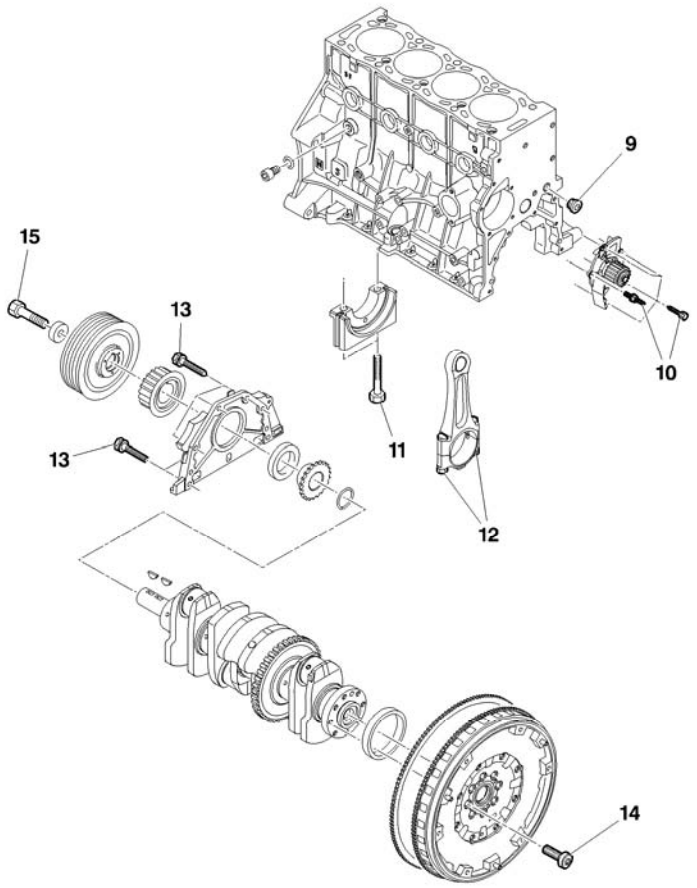

	Carter cylindre	
13	**Vis plaque de fermeture avant**	
14	**Vis de volant moteur** Pré-serrage Serrage	 **1,5** **4,7 ± 0,4**
15	**Vis poulie d'entraînement d'accessoires** Pré-serrage Serrage angulaire	 **7 ± 0,25** **60° ± 5°**

B1CP0GNP

B1CP0GKC

POINTS PARTICULIERS : COUPLES DE SERRAGE

C4

Moteur : RHR

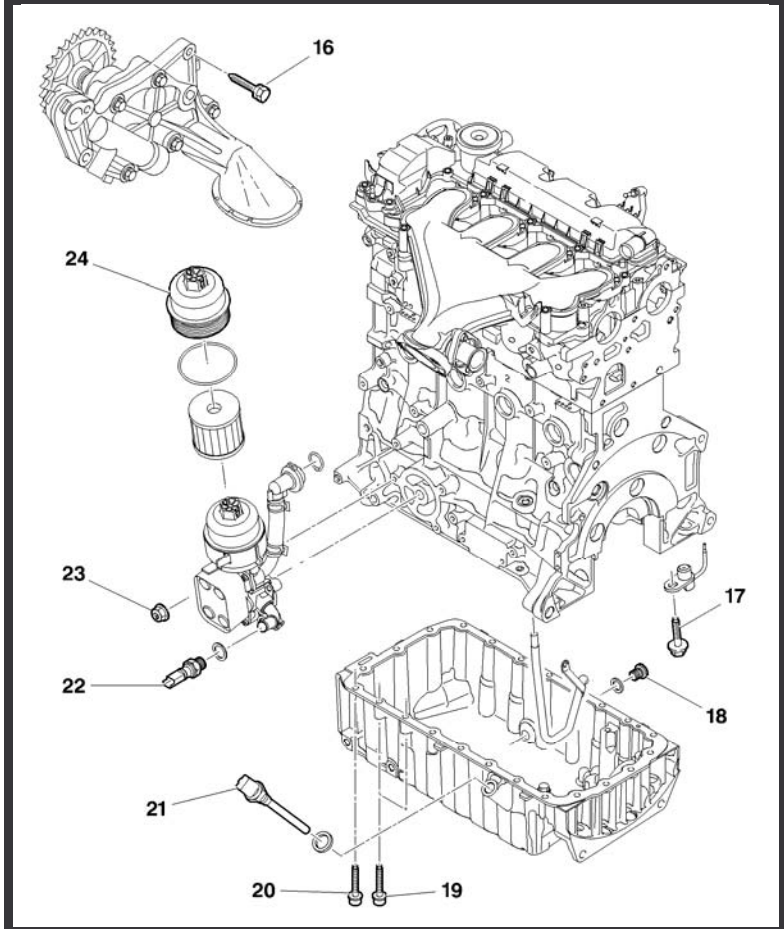

	Lubrification	
16	**Vis pompe à huile**	**1,6 ± 0,1**
17	**Vis gicleur de fond de piston**	**1 ± 0,1**
18	**Bouchon de vidange**	**3,4 ± 0,4**
19	**Vis carter** d'huile (longueur 40 mm) Pré-serrage Serrage	 **1** **1,6 ± 0,3**
20	**Vis carter d'huile (longueur 21 mm)** Pré-serrage Serrage	 **1** **1,6 ± 0,3**
21	**Jauge à huile électrique**	**2,7 ± 0,2**

B1CP0GPP

B1FP062C

POINTS PARTICULIERS : COUPLES DE SERRAGE

C4

Moteur : RHR

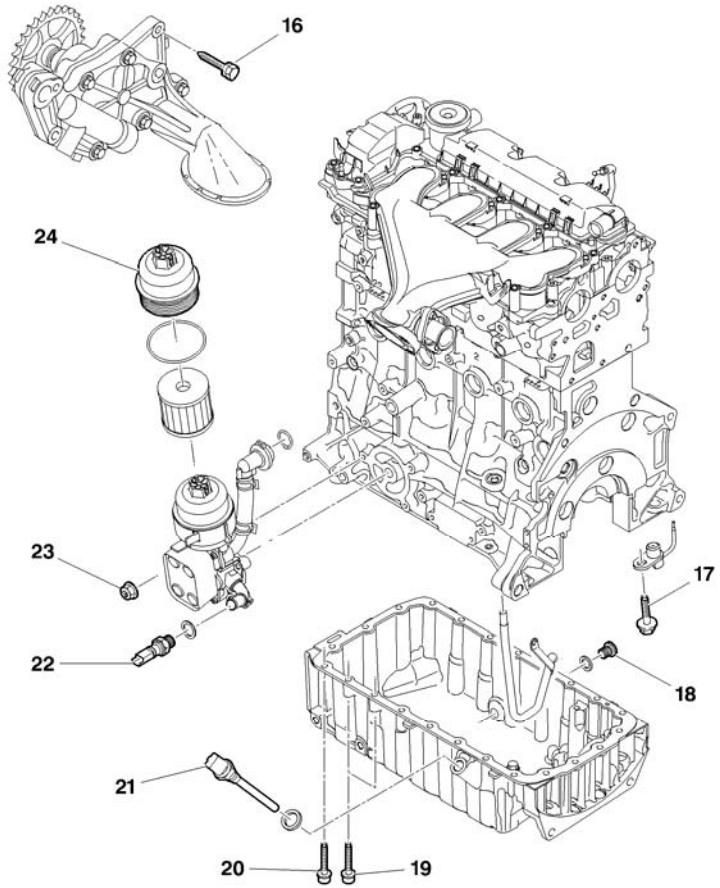

	Lubrification	
22	**Manocontact de pression d'huile**	**2 ± 0,2**
23	**Support de filtre à huile (*)** Serrage Serrage	 **1 ± 0,1** **2 ± 0,2**
24	**Couvercle de filtre à huile**	**2,5 ± 0,5**

(*) (23) Ordre de serrage

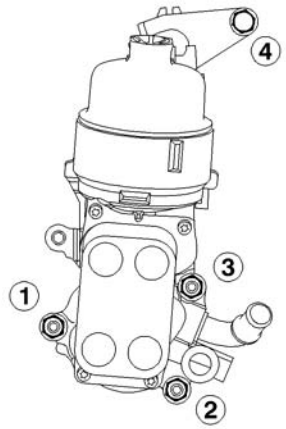

B1CP0GPP

B1FP062C

POINTS PARTICULIERS : COUPLES DE SERRAGE

C4

Moteur : RHR

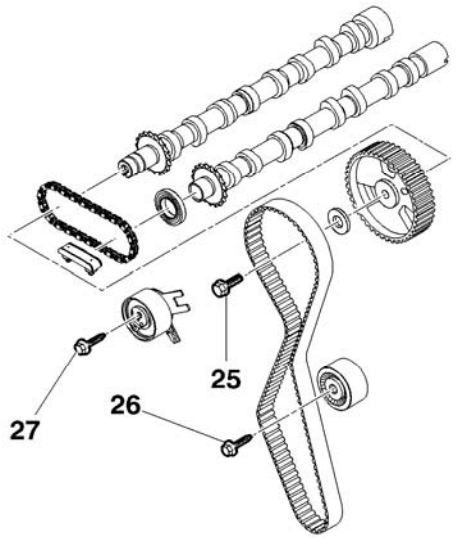

Distribution		
25	**Vis poulie d'entraînement d'arbre à cames** Serrage Serrage angulaire	 **7 ± 0,7** **60° ± 5°**
26	**Vis de galet enrouleur** Pré-serrage Serrage	 **1,5** **4,3 ± 0,4**
27	**Vis de galet tendeur**	**2,1 ± 0,2**

B1EP1HPD

POINTS PARTICULIERS : COUPLES DE SERRAGE

C4

Moteur : RHR

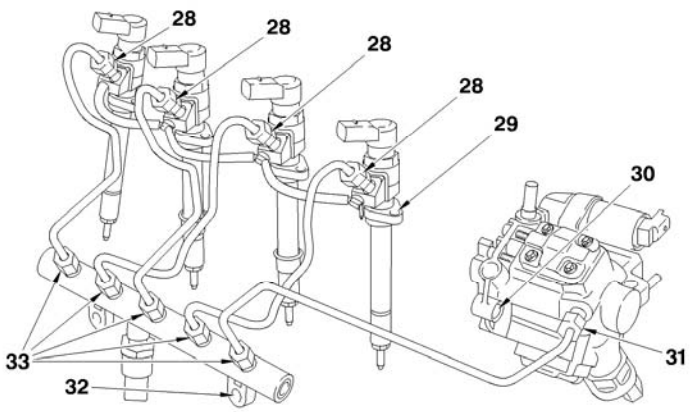

	Circuit d'injection	
28	**Raccord de tube haute pression sur injecteur**	**2,5 ± 0,2**
29	**Ecrous injecteur diesel** Approcher à la main les deux Serrage Serrage angulaire	**écrous** **0,4 ± 0,3** **45° ± 5°**
30	**Vis pompe haute pression carburant**	**2,25 ± 0,3**
31	**Raccord de tube haute pression sur pompe haute pression carburant**	**2,5 ± 0,2**
32	**Ecrous rampe commune d'alimentation haute pression carburant**	**3 ± 0,3**
33	**Raccord sur rampe commune d'alimentation haute pression carburant**	**2,5 ± 0,2**

B1HP22LD

POINTS PARTICULIERS : COUPLES DE SERRAGE

C4

Moteur : RHR

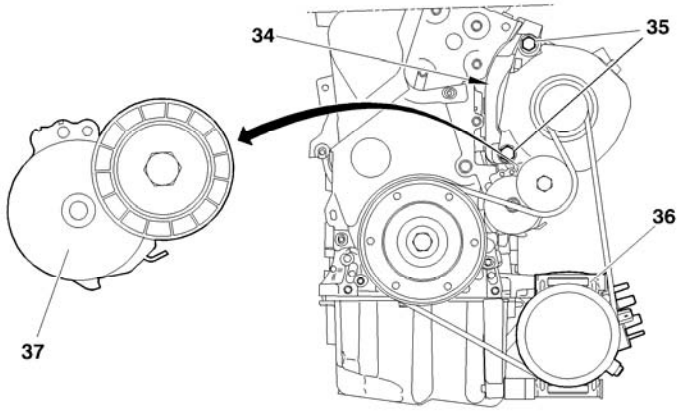

Accessoires		
34	Support d'alternateur	2 ± 0,2
35	Alternateur	4,9 ± 0,4
36	Compresseur de réfrigération	2,5 ± 0,2
37	Galet tendeur de courroie d'accessoires	4,3 ± 0,4

B1BP390D